8+

BEYBLADE BURST™ QUADDRIVE

(en) Right spin tops (fr) Toupies à rotation droite (de) Rechtsdrehende Kreisel (es) Tops de rotación derecha (pt) Piões de giro à direita (it) Trottole a rotazione destra (nl) Rechtsdraaiende tollen (sv) Högersnurror (da) Toppe med højre spin (no) Snurrebasser som snurrer mot høyre (fi) Oikealle pyörivät hyrrät (el) Σβούρες δεξιάς περιστροφής (pl) Bączki prawoskrętne (hu) Jobb forgásirányú pörgettyű (tr) Sağa dönen topaçlar (cs) Kotouče s otáčením doprava (sk) Pravotočivé kotúče (ro) Titirezi cu răsucire la dreapta (ru) Правосторонние волчки (bg) Пумпали с дясно завъртане (hr) Zvrkovi koji se okreću udesno (lt) Suktukai, kurie sukasi į dešinę (sl) Vrtavke z vrtenjem v desno (uk) Правобічні дзиги (et) Paremale pöörlemise vurrid (lv) Pa labi rotējoši virpuļdiski (ar) القطع العلوية التي تدور لليمين

(en) SCAN (fr) SCANNE (de) SCANNEN (es) ESCANEA (pt) ESCANEAR (it) SCANSIONA (nl) SCANNEN (sv) SKANNA (da) SCAN (no) SKANN (fi) SKANNAA (el) ΣΑΡΩΣΗ (pl) ZESKANUJ (hu) SZKENNELÉS (tr) TARATMA (cs) NASKENUJTE (sk) NASKENUJTE (ro) SCANEAZĂ (ru) СКАНИРОВАНИЕ (bg) СКАНИРАНЕ (hr) OČITAJTE (lt) NUSKAITYKITE (sl) SKENIRANJE (uk) ВІДСКАНУЙТЕ (et) SKANNIMINE (lv) SKENĒT (ar) مسح

(en) ASSEMBLE (fr) ASSEMBLER (de) ZUSAMMENBAU (es) MONTAJE (pt) MONTAR (it) MONTA (nl) IN ELKAAR ZETTEN (sv) MONTERING (da) SAML (no) MONTER (fi) KOKOAMINEN (el) ΣΥΝΑΡΜΟΛΟΓΗΣΗ (pl) MONTAŻ (hu) ÖSSZESZERELÉS (tr) MONTAJ (cs) SESTAVENÍ (sk) MONTÁŽ (ro) ASAMBLEAZĂ (ru) СБОРКА (bg) СГЛОБЯВАНЕ (hr) SASTAVLJANJE (lt) SURINKITE (sl) SESTAVLJANJE (uk) ЗБИРАННЯ (et) KOKKUPANEK (lv) MONTĀŽA (ar) تجميع

CORE

(en) DRIVE CHIP (fr) PASTILLE DE DIRECTION (de) DRIVE CHIP (pt) CHIP DE DIREÇÃO (es) CHIP DE DIRECCIÓN (it) CHIP DI DIREZIONE (nl) RICHTINGSCHIP (sv) DRIVCHIP (da) DRIVE-CHIP (no) KJØREBRIKKE (el) ΤΣΙΠ ΟΔΗΓΟΣ (pl) MODUŁ KIERUNKU (hu) MEGHAJTÓELEMEZ (tr) HAREKET ÇENTİĞİ (cs) ČIP POHONU (sk) ČIP POHONU (ro) CHIP DE DIRECȚIE (ru) НАПРАВЛЯЮЩИЙ ЧИП (bg) ЧИП ЗА НАСОЧВАНЕ (hr) POGONSKI ČIP (sl) PAVAROS LUSTAS (lt) DEŽĖTĖ ŽVAIGŽDĖ (uk) ЧІП НАПРЯМКУ (et) KETTAKIIP (lv) PIEDZIŅAS PLĀKSNE (ar) رقاقة الثبات

(en) ENERGY LAYER BASE (fr) BASE COUCHE D'ENERGIE (de) BASISEBENE ENERGIE (es) BASE DEL ESTRATO DE ENERGÍA (pt) BASE DA CAMADA DE ENERGIA (it) BASE STRATO D'ENERGIA (nl) ONDERKANT ENERGIELAAG (sv) BASTILL ENERGILAGER (da) ENERGILAGBASE (no) ENERGY LAYER-BASE (fi) ENERGY LAYER -POHJA (el) ΒΑΣΗ ΣΤΡΩΜΑΤΟΣ ΕΝΕΡΓΕΙΑΣ (pl) PODSTAWA OBRĘCZY ENERGII (hu) ENERGIAPÁLCA ALAPZAT (tr) ENERJİ KATMANI TABANI (cs) ZÁKLADNÍ VRSTVY ENERGIE (sk) ZÁKLADŇA ENERGETICKEJ VRSTVY (ro) BAZĂ NIVEL DE ENERGIE (ru) ОСНОВАНИЕ ЭНЕРГЕТИЧЕСКОГО СЛОЯ (bg) ОСНОВА НА ЕНЕРГИЙНИЯ СЛОЙ (hr) OSNOVNA ENERGIJSKA PLOČA (sl) POSTOLJE ENERGY LAYER (lt) „ENERGY LAYER" PAGRINDAS (uk) ОСНОВНА ЕНЕРГІЙНА НАСАДКА (et) BAZA ENERGIAKIHI (lv) ENERĢIJAS RIŅĶA PAMATNE (ar) قاعدة طبقة الطاقة

(en) GRAVITY RING (fr) ANNEAU DE GRAVITÉ (de) GRAVITY RING (pt) ANILLO GRAVITATORIO (es) ARO GRAVITACIONAL (it) ANELLO DI GRAVITÀ (nl) ZWAARTEPUNTRING (sv) TYNGDKRAFTSRING (da) TYNGDEKRAFTSRING (no) O-RING (el) ΔΑΚΤΥΛΙΟΣ ΒΑΡΥΤΗΤΑΣ (pl) JEDNOSTKA GRAWITACYJNA (hu) GRAVITÁCIÓS GYŰRŰ (tr) YERÇEKİMİ HALKASI (cs) GRAVITAČNÝ PRSTENEC (sk) GRAVITAČNÝ PRSTEŇ (ro) INEL GRAVITAȚIONAL (ru) ГРАВИТАЦИОННОЕ КОЛЬЦО (bg) ГРАВИТАЦИОНЕН ПРЪСТЕН (hr) GRAVITACIJSKI PRSTEN (sl) SUNKO ŽIEDAS (lt) GRAVITACIJOS ORO ČIOKŠ (uk) ГРАВІТАЦІЙНЕ КІЛЬЦЕ (et) RASKUSRÕNGAS (lv) SMAGUMA GREDZENS (ar) حلقة الجاذبية

(en) FORGE DISC (fr) DISQUE FORGÉ (de) SCHEIBE (it) DISCO DE FORJA (pt) DISCO DE FORJA (es) DISCO FORJADO (nl) GESMEDE DISC (sv) FORGE DISC (da) FORGE DISC (no) SMEDET SKIVE (fi) SMIEDISK (el) ΚΟΥΑΝΗ ΔΙΣΚΟΣ (pl) KOWANY DYSK (hu) KOVÁCSOLT KORONG (tr) DÖVME DİSK (cs) KOVANÝ DISK (sk) KOVANÝ DISK (ro) DISC DE FORJARE (ru) КОВАНЫЙ ДИСК (bg) ИЗКОВАН ДИСК (sl) KOVANI DISK (lt) PROFILINIS DISKAS (uk) ВИГНУТИЙ ДИСК (et) LUKUSTUSKETAS (lv) KALTAIS DISKS (ar) قرص الصياغة

(en) PERFORMANCE TIP (fr) POINTE DE PERFORMANCE (de) SPITZE (es) PUNTA DE RENDIMIENTO (pt) PONTA DE DESEMPENHO (it) PUNTA DA PRESTAZIONE (nl) PRESTATIEPUNT (sv) PRESTANDASPETS (da) PRESTATIONSSPIDS (no) PRESTASJONSTIPP (fi) SUORITUSKÄRKI (el) ΑΙΧΜΗ ΑΠΟΔΟΣΗΣ (pl) SZPIC PERFORMANCE TIP (hu) TELJESÍTMÉNYCSÚCS (tr) PERFORMANS UCU (cs) VÝKONNOSTNÍ ŠPIČKA (sk) VÝKONNOSTNÁ ŠPIČKA (ro) VÂRF DE PERFORMANȚĂ (ru) НАКОНЕЧНИК (bg) ФУНКЦИОНАЛЕН НАКРАЙНИК (hr) IZVEDBENI NASTAVAK (sl) PERFORMANCE TIP (lt) KONICA REZILA (uk) РОБОЧИЙ НАКОНЕЧНИК (et) KÄIVITUSOTSAK (lv) FUNKCIONĀLAIS SMAILGALS (ar) رأس التشغيل

(en) CORE+ or APEX+ (fr) CENTRE+ ou APEX+ (de) CORE+ oder EXPERT+ (es) NÚCLEO+ O PICO+ (pt) CORE+ ou APEX+ (it) CORE+ o APEX+ (nl) KERN+ of APEX+ (sv) CORE+ eller APEX+ (da) CORE+ eller APEX+ (no) CORE+ eller APEX+ (fi) CORE+ tai APEX+ (el) CORE+ ή APEX+ (pl) CORE+ lub APEX+ (hu) CORE+ vagy APEX+ (tr) CORE+ veya APEX+ (cs) CORE+ nebo APEX+ (sk) CORE+ alebo APEX+ (ro) NUCLEU+ sau APEX+ (ru) ЯДРО+ или АПЕКС+ (bg) CORE+ или APEX+ (hr) CORE+ ili APEX+ (lt) CORE+ arba APEX+ (sl) CORE+ ali APEX+ (uk) ЯДРО+ або ПІК+ (et) CORE+ või APEX+ (lv) SERDE+ vai SMAILE+ +APEX أو +CORE (ar)

(en) ARMOR TIP (fr) POINTE BOUCLIER (de) EXTRASPITZE (es) PUNTA BLINDADA (pt) PONTA BLINDADA (it) PUNTA ARMATA (nl) PANTSERPUNT (sv) SKYDDSSPETS (da) PANSERTIP (no) TIPS OM RUSTNING (fi) PANSARIKÄRKI (el) ΑΚΡΙΗ ΘΩΡΑΚΙΣΗΣ (pl) SZPIC ARMOR TIP (hu) PÁNCÉLHEGY (tr) ZIRH UCU (cs) OBRNĚNÁ ŠPIČKA (sk) OBRNENÁ ŠPIČKA (ro) VÂRF CU ARMURĂ (ru) БРОНИРОВАННЫЙ НАКОНЕЧНИК (bg) БРОНИРАН НАКРАЙНИК (hr) OKLOPNI VRH (sl) ARMOR TIP (lt) OKLĖJUOTA KONICA (uk) БРОНЬОВАНИЙ НАКОНЕЧНИК (et) TURVISEOTSAK (lv) AIZSARGSMAILGALS (ar) رأس الدرع

APEX

(en) For CORE or APEX mode, skip (fr) Pour les modes CENTRE ou APEX, sauter (de) Für den CORE- oder EXPERT-Modus überspringe (es) Se omite para el modo NÚCLEO o PICO (pt) Para seleccionar os modos CORE ou APEX, pular (it) Per la modalità FULCRO o VERTICE, saltare (nl) Voor CORE- of APEX-modus, overslaan (sv) För CORE- eller APEX-läge, hoppa över (da) CORE- eller APEX-tilstand: spring over (no) For CORE- eller APEX-modus, hopp over (fi) CORE- tai APEX-tila: ohita (el) Παράλειψη για λειτουργία CORE ή APEX (pl) Pomiń dla trybów CORE lub APEX (hu) CORE vagy APEX módhoz ugord át (tr) CORE veya APEX modu için atlayın (cs) Pro režim CORE nebo APEX přeskočte (sk) V prípade režimu CORE alebo APEX preskočte (ro) Pentru modul NUCLEU sau APEX, omite (ru) Для режима ЯДРО или АПЕКС пропустите (bg) За режима CORE или APEX прескочете (hr) Za način CORE ili APEX preskočite (lt) Jei norite pasirinkti CORE arba APEX režimą, praleiskite (sl) Za način CORE ali APEX preskoči (uk) Для режиму «ЯДРО» або «ПІК» пропустіть (et) Jäta vahele režiimi CORE või APEX korral (lv) Režīmam SERDE vai SMAILE izlaidiet darbību (ar) لـ CORE أو APEX، تخطى ذلك

(en) P1. ATTACK P2. BURST P3. DEFENSE P4. WEIGHT P5. AGILITY P6. STAMINA (da) P1. ANGRIFF P2. BERSTEN P3. ABWEHR P4. GEWICHT P5. BEWEGLICHKEIT P6. AUSDAUER (pt) P1. ATAQUE P2. ECLOSÃO P3. DEFESA P4. PESO P5. AGILIDADE P6. RESISTÊNCIA (es) P1. ATAQUE P2. EXPLOSIVIDAD P3. DEFENSA P4. PESO P5. AGILIDAD P6. RESISTENCIA (it) P1. ATTACCO P2. ESPLOSIONE P3. DIFESA P4. PESO P5. AGILITÀ P6. RESISTENZA (nl) P1. AANVAL P2. EXPLOSIE P3. VERDEDIGING P4. GEWICHT P5. WENDBAARHEID P6. UITHOUDINGSVERMOGEN (sv) P1. ANFALL P2. BURST P3. FÖRSVAR P4. VIKT P5. RÖRLIGHET P6. UTHÅLLIGHET (el) P1. ΕΠΙΘΕΣΗ P2. ΕΚΡΗΞΗ P3. ΑΜΥΝΑ P4. ΒΑΡΟΣ P5. ΕΥΚΙΝΗΣΙΑ P6. ΑΝΤΟΧΗ (pl) P1. ATAK P2. WYBUCH P3. DEFENSYWA P4. CIĘŻAR P5. ZRĘCZNOŚĆ P6. STAMINA (hu) P1. TÁMADÁS P2. ROBBANÁS P3. VÉDEKEZÉS P4. TÖMEG P5. GYORSASÁG P6. ÁLLÓKÉPESSÉG (tr) P1. HYÖKKÄYS P2. HAJOAMINEN P3. PUOLUSTUS P4. PAINO P5. KETTERYYS P6. KESTÄVYYSA (cs) P1. ÚTOK P2. VÝBUCH P3. OBRANA P4. HMOTNOSŤ P5. OBRATNOSŤ P6. VYTRVALOST (sk) P1. ÚTOK P2. VÝBUCH P3. OBRANA P4. HMOTNOSŤ P5. OBRATNOST P6. VYTRVALOST (ro) P1. ATAC P2. DEZMEMBRARE P3. APĂRARE P4. GREUTATE P5. AGILITATE P6. REZISTENȚĂ (ru) P1. АТАКА P2. СОКРУШЕНИЕ P3. ЗАЩИТА P4. ВЕС P5. ЛОВКОСТЬ P6. УСТОЙЧИВОСТЬ (bg) P1. АТАКА P2. ВЗРИВ P3. ЗАЩИТА P4. ТЕГЛО P5. ЛОВКОСТ P6. ИЗДРЪЖЛИВОСТ (hr) P1. NAPAD P2. RASPADANJE P3. OBRANA P4. TEŽINA P5. BRZINA P6. IZDRŽLJIVOST (sl) P1. PUOLIMAS P2. IŠIRIMAS P3. GYNYBA P4. SVORIS P5. VIKRUMAS P6. IŠTVERMĖ (lt) P1. PUOLIMAS P2. POKAS P3. GYNYBA P4. TEŽIS P5. GREITIS P6. IŠTVERMĖ (uk) P1. НАПАД P2. ПОКИДАННЯ P3. ЗАХИСТ P4. ВАГА P5. СПРИТНІСТЬ P6. СТІЙКІСТЬ (et) P1. RÜNNAK P2. LÖHKA P3. KAITSE P4. KAAL P5. VÄLEDUS P6. VASTUPIDAVUS (lv) P1. UZBRUKUMS P2. IZJUKŠANA P3. AIZSARDZĪBA P4. SVARS P5. VEIKLĪBA P6. IZTURĪBA (ar) P1. الهجوم P2. الانفجار P3. الدفاع P4. الوزن P5. سرعة الحركة P6. قوة التحمل

(en) QuadDrive not fully compatible with other systems (fr) QuadDrive n'est pas entièrement compatible avec d'autres systèmes (de) QuadDrive ist nicht vollständig kompatibel mit anderen Systemen. (es) QuadDrive no es totalmente compatible con otros sistemas. (pt) QuadDrive não é totalmente compatível com outros sistemas. (it) QuadDrive non è completamente compatibile con altri sistemi (nl) QuadDrive is niet volledig compatibel met andere systemen (sv) QuadDrive är inte fullt kompatibelt med andra system (da) QuadDrive er ikke fuldt kompatibelt med andre systemer (no) QuadDrive er ikke helt kompatibelt med andre systemer (fi) QuadDrive ei ole täysin yhteensopiva muiden järjestelmien kanssa (el) Το QuadDrive δεν είναι πλήρως συμβατό με άλλα συστήματα (pl) QuadDrive nie zapewnia pełnej kompatybilności z innymi systemami (hu) A QuadDrive nem teljesen kompatibilis más rendszerekkel (tr) QuadDrive diğer sistemlerle tam olarak uyumlu değildir (cs) Aplikace QuadDrive není plně kompatibilní s jinými systémy. (sk) Aplikácia QuadDrive nie je plne kompatibilná s ostatnými systémami (ro) QuadDrive nu este total compatibil cu alte sisteme (ru) Система QuadDrive не полностью совместима с другими системами (bg) QuadDrive не е напълно съвместим с други системи. (hr) QuadDrive nije u potpunosti kompatibilan s drugim sustavima (lt) „QuadDrive" ne visai suderinamas su kitomis sistemomis (sl) Aplikacija QuadDrive ni v celoti združljiva z drugimi sistemi (uk) Гідріон QuadDrive неповністю сумісний з іншими системами (et) QuadDrive ei ole teiste süsteemidega täielikult ühilduv. (lv) QuadDrive nav pilnībā saderīga ar citām sistēmām. (ar) قد لا يتطابق QuadDrive تمامًا مع الأنظمة الأخرى

CORE

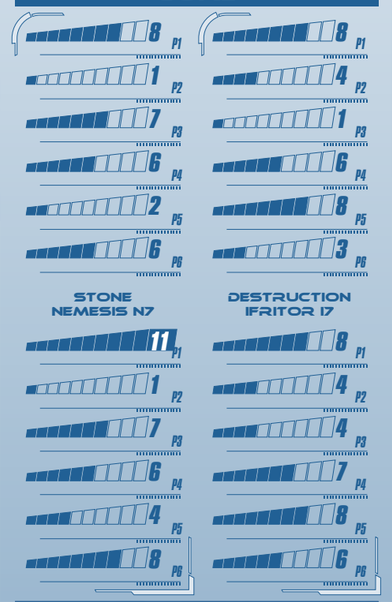

CORE+

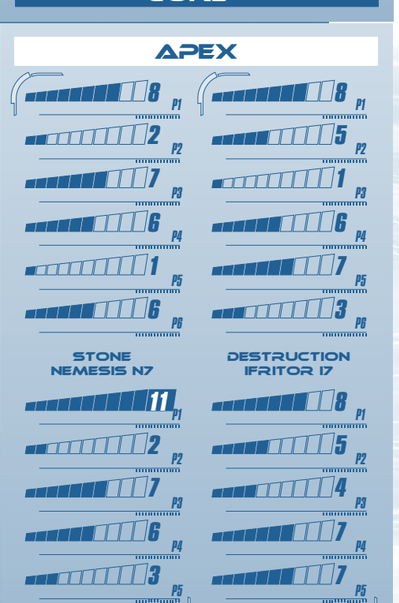

APEX

APEX+





Download on the App Store
Télécharger dans l'App Store
Laden im App Store
Descárgalo en el App Store

GET IT ON Google Play
DISPONIBLE SUR Google Play
JETZT BEI Google Play
DISPONIBLE EN Google Play

Apple and the Apple logo are trademarks of Apple Inc., registered in the U.S. and other countries. App Store is a service mark of Apple Inc. Google Play and the Google Play logo are trademarks of Google LLC.

(en) ⚠ **WARNING:** Only use BEYBLADE BURST™ tops with a BEYBLADE BURST Beystadium™. DO NOT LEAN OVER STADIUM when tops are in play. Do not use stadium on tables or other elevated surfaces. Tops may bounce up and hit eye and face.

(no) ⚠ **ADVARSEL:** Bruk bare BEYBLADE BURST™-snurrebasser med en BEYBLADE BURST Beystadium™. IKKE LEN DEG OVER STADIUM når snurrebasser er i spill. Ikke bruk stadium på bord eller andre høye flater. Snurrebassene kan sprette opp og treffe deg i øynene eller i ansiktet.

(ru) ⚠ **ВНИМАНИЕ:** Используйте волчки BEYBLADE BURST™ только на аренах BEYBLADE BURST Beystadium™. Когда игрушки в движении, НЕ НАКЛОНЯЙТЕСЬ НАД АРЕНОЙ. Не используйте арену на столах или других приподнятых поверхностях. Волчки могут подскочить и попасть в глаз или лицо.

(fr) ⚠ **ATTENTION :** N'utiliser les toupies BEYBLADE BURST™ que dans une arène BEYBLADE BURST Beystadium™. NE PAS SE PENCHER AU-DESSUS DE L'ARÈNE quand les toupies sont en mouvement. Ne pas utiliser l'arène sur des tables ou d'autres surfaces surélevées. Les toupies peuvent rebondir et frapper les yeux ou le visage.

(fi) ⚠ **VAROITUS:** äytä ainoastaan BEYBLADE BURST™ -hyrriä BEYBLADE BURST Beystadium™ -areenan kanssa. ÄLÄ KUMARRU AREENAN YLLE, kun hyrrät ovat liikkeessä. Älä käytä Beystadium-areenaa pöydillä tai muilla korotetuilla alustoilla. Hyrrät voivat ponnahtaa ylös ja osua silmään tai kasvoihin.

(bg) ⚠ **ВНИМАНИЕ:** Използвайте върховете BEYBLADE BURST™ само с BEYBLADE BURST Beystadium™. НЕ СЕ ОБЛЯГАЙТЕ НА СТАДИОНА, когато върховете са пуснати. Не използвайте стадиона върху маси или други издигнати повърхности. Върховете може да отскочат и да ударят нечие око или лице.

(de) ⚠ **ACHTUNG:** BEYBLADE BURST™-Kreisel nur in einer BEYBLADE BURST Beystadium™-Arena verwenden. Während des Spiels NICHT ÜBER DIE BEYSTADIUM-ARENA LEHNEN. Die Arena nicht auf dem Tisch oder anderen erhöhten Oberflächen benutzen. Die Kreisel könnten in die Höhe schnellen und dabei Augen oder Gesicht treffen.

(el) ⚠ **ΠΡΟΕΙΔΟΠΟΙΗΣΗ:** Χρησιμοποιείτε μόνο BEYBLADE BURST™ σβούρες με ένα BEYBLADE BURST Beystadium™. ΜΗ ΓΕΡΝΕΤΕ ΕΠΑΝΩ ΑΠΟ ΤΟ ΣΤΑΔΙΟ όσο παίζουν μέσα σε αυτό σβούρες. Μη χρησιμοποιείτε το στάδιο σε τραπέζια ή άλλες ανυψωμένες επιφάνειες. Οι σβούρες μπορεί να αναπηδήσουν και να σας χτυπήσουν στο μάτι και στο πρόσωπο.

(hr) ⚠ **UPOZORENJE:** Upotrebljavajte zvrkove BEYLADE BURST™ samo zajedno s arenom BEYBLADE BURST Beystadium™. NE NAGINJITE SE IZNAD ARENE dok se zvrkovi vrte. Ne postavljajte arenu na stolovima ili drugim povišenim površinama. Zvrkovi bi mogli odskočiti i pogoditi vas u oko i lice.

(es) ⚠ **ADVERTENCIA:** Utilizar únicamente las peonzas BEYBLADE BURST™ con un estadio BEYBLADE BURST™. NO APOYARSE EN EL ESTADIO cuando las peonzas estén funcionando. No utilizar el estadio sobre mesas u otras superficies elevadas. Las peonzas podrían rebotar y golpear los ojos y la cara.

(pl) ⚠ **OSTRZEŻENIE:** Bączków BEYBLADE BURST™ należy używać wyłącznie z areną BEYBLADE BURST Beystadium™. NIE POCHYLAJ SIĘ NAD ARENĄ, kiedy bączki są w grze. Nie używaj areny na stołach lub innych podwyższonych powierzchniach. Bączki mogą się odbić i uderzyć gracza w oko lub twarz.

(it) ⚠ **ĮSPĖJIMAS:** „BEYBLADE BURST™" suktukus naudokite tik su „BEYBLADE BURST Beystadium™". Kai žaidžiate su suktukais, NEBŪKITE PASILENKĘ VIRŠ STADIONO. Nenaudokite stadiono ant stalų ar kitų aukštų paviršių. Suktukai gali atšokti ir pataikyti į akį ar veidą.

(pt) ⚠ **ATENÇÃO:** Usar apenas piões BEYBLADE BURST™ na arena BEYBLADE BURST Beystadium™. NÃO SE DEBRUÇAR SOBRE A ARENA enquanto os piões estiverem em ação. Não usar a arena em mesas ou outras superfícies elevadas. Os piões podem saltar e atingir os olhos ou o rosto.

(hu) ⚠ **FIGYELMEZTETÉS:** A BEYBLADE BURST™ pörgettyűk csak BEYBLADE BURST Beystadium™ stadionnal használhatók. A pörgettyűk pörgése közben NE HAJOLJ A STADION FÖLÉ. Ne használd a stadiont asztalon vagy magas felületen. A pörgettyű felpattanhat, és megsérülhet az arcod és a szemed.

(sl) ⚠ **OPOZORILO:** Vrtavke BEYBLADE BURST™ uporabljaj samo v areni BEYBLADE BURST Beystadium™. NE NAGIBAJ SE ČEZ ARENO, medtem ko se vrtavke vrtijo. Arene ne uporabljaj na mizah ali drugih dvignjenih površinah. Vrtavke se lahko odbijejo od tal in te zadenejo v oči in obraz.

(it) ⚠ **AVVERTENZE:** Utilizzare le trottole BEYBLADE BURST™ esclusivamente con un BEYBLADE BURST Beystadium™. NON SPORGERSI SOPRA L'ARENA mentre le trottole sono in movimento. Non utilizzare l'arena su tavoli o altre superfici rialzate. Le trottole potrebbero rimbalzare e colpire gli occhi o il viso.

(tr) ⚠ **UYARI:** BEYBLADE BURST™ topaçlarını yalnızca BEYBLADE BURST Beystadium™ ile kullanın. Topaçlar dönerken ARENANIN ÜZERİNE EĞİLMEYİN. Arenayı masa üzerinde ya da yerden yüksek zeminlerde kullanmayın. Topaçlar yukarı sekip yüzünüze ya da gözünüze çarpabilir.

(uk) ⚠ **УВАГА:** Дзиги BEYBLADE BURST™ можна використовувати лише зі стадіоном BEYBLADE BURST Beystadium™. НЕ НАХИЛЯЙТЕСЯ НАД СТАДІОНОМ, коли дзиги рухаються. Не використовуйте стадіони на столах або інших поверхнях над підлогою. Дзиги можуть підстрибнути та влучити в око або обличчя.

(nl) ⚠ **WAARSCHUWING:** Gebruik de BEYBLADE BURST™ tollen alleen met een BEYBLADE BURST Beystadium™. LEUN NIET OVER HET STADIUM als de strijd bezig is. Gebruik het stadium niet op tafels of andere verhoogde oppervlakken. De tollen kunnen opspringen en je ogen of gezicht raken.

(cs) ⚠ **UPOZORNĚNÍ:** Kotouče BEYBLADE BURST™ používejte pouze s arénou BEYBLADE BURST Beystadium™. NENAKLÁNĚJTE SE NAD ARÉNU, pokud se kotouče pohybují. Arénu nepoužívejte na stolech nebo jiných vyvýšených místech. Kotouče mohou odskočit nahoru a udeřit do oka nebo do tváře.

(et) ⚠ **HOIATUS:** Kasutage ainult BEYBLADE BURST™ ülaosaid koos mänguareeniga BEYBLADE BURST Beystadium™. ÄRGE KUMMARDUGE AREENI KOHAL, kui mänguvahendid on aktiivsed. Ärge kasutage areeni laual või mõnel teisel kõrgemal pinnal. Mänguvahendid võivad põrgata ja sattuda silma ja näkku.

(sv) ⚠ **VARNING:** Använd enbart BEYBLADE BURST™-snurror med BEYBLADE BURST Beystadium™. LUTA DIG INTE ÖVER ARENAN medan snurrorna är igång. Använd inte arenan på bord eller andra upphöjda ytor. Snurrorna kan studsa upp och träffa ögon eller ansikte.

(sk) ⚠ **UPOZORNENIE:** Kotúče BEYBLADE BURST™ používajte iba v aréne BEYBLADE BURST Beystadium™. NENAHÝNAJTE SA PONAD ARÉNU, keď v nej prebieha hra s kotúčmi. Arénu nepoužívajte na stole ani na inom vyvýšenom povrchu. Kotúče sa môžu odrazit' dohora a zasiahnuť oko alebo tvár.

(lv) ⚠ **BRĪDINĀJUMS:** izmantojiet BEYBLADE BURST™ virpuļdiskus tikai BEYBLADE BURST Beystadium™ arēnā. NELIECIETIES VIRS STADIONA brīdi, kad virpuļdiski griežas. Neizmantojiet arēnu uz galdiem vai citām paaugstinātām virsmām. BEYBLADE virpuļdiski var atlēkt no virsmas, trāpot acīs vai sejā.

(da) ⚠ **ADVARSEL:** Brug kun BEYBLADE BURST™-toppe med et BEYBLADE BURST Beystadium™. LÆN JER IKKE OVER STADIONET, når toppene er i gang. Brug ikke Beystadium på borde eller andre overflader over gulvhøjde. Toppene kan springe op og ramme øjne eller ansigt.

(ro) ⚠ **AVERTISMENT:** Titirezii BEYBLADE BURST™ nu se folosesc decât pe o arenă BEYBLADE BURST Beystadium™. NU TE APLECA PESTE ARENĂ când există titirezi care se învârt. Nu folosi arena pe mese sau alte pe suprafețe aflate la înălțime. Titirezii pot sări în sus și te pot lovi în ochi sau față.

(ar) ⚠ **تحذير:** لا تستخدم إلا قطع BEYBLADE BURST™ العلوية مع استاد Beystadium™. لا تستند على الاستاد أثناء تشغيل القطع العلوية. لا تستخدم الاستاد على طاولات أو أي أسطح أخرى عالية. يمكن أن ترتد القطع العلوية وتصيب العين والوجه.

en LAUNCH	es PROPULSIÓN	nl LANCEREN	no SKYT UT	pl WYSTRZELIWANIE	cs ODPÁLENÍ	ru ЗАПУСК	lt PALEIDIMAS	et KÄIVITA	
fr LANCER	pt LANÇAR	sv AVFYRA	fi LAUKAISEMINEN	hu KILÖVÉS	sk SPUSTENIE	bg ИЗСТРЕЛВАНЕ	sl SPROŽITEV	lv PALAIDE	
de STARTEN	it LANCIA	da AFFYR	el ΕΚΤΟΞΕΥΣΗ	tr FIRLATMA	ro LANSEAZĂ	hr POKRETANJE	uk ЗАПУСК	ar إطلاق	

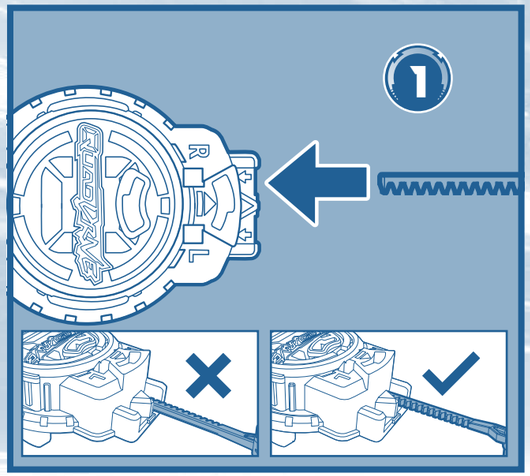

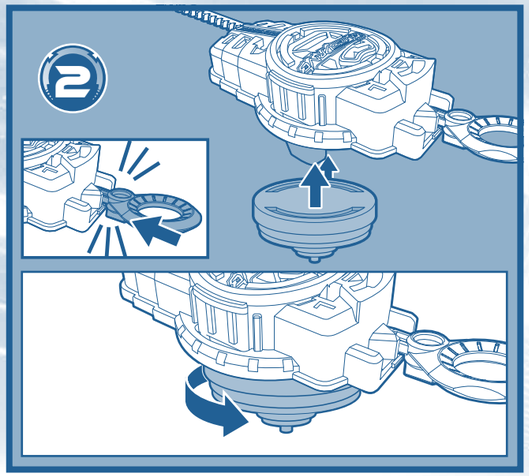

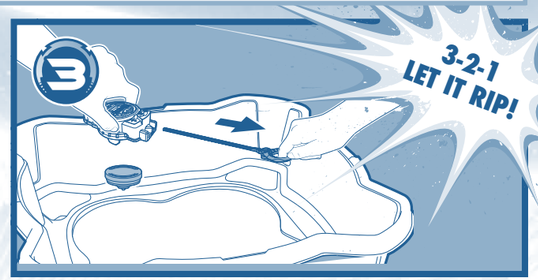

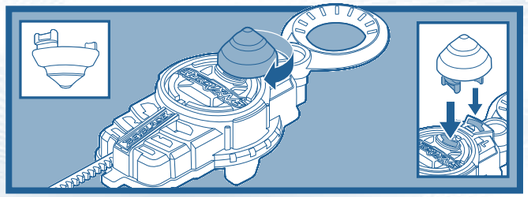

en 1. Insert into right (R) slot.
Teeth face center
2. Load. Twist left.
Top connects loosely
3. Storage

fr 1. Glisse dans la fente de droite (R).
Les dents vers le centre
2. Insère. Tourne vers la gauche.
La toupie tiendra à peine
3. Rangement

de 1. In den rechten (R) Schlitz einsetzen.
Die Zacken zeigen nach innen
2. Einsetzen. Nach links drehen.
Der Kreisel sitzt locker
3. Aufbewahrung

es 1. Introduce en la ranura derecha (R).
Lado dentado hacia el centro
2. Carga. Gira a la izquierda.
El top se conecta holgadamente
3. Guardar

pt 1. Inserir na abertura da direita (R).
Dentes voltados ao centro
2. Encaixar. Girar à esquerda.
O encaixe do pião não é firme
3. Armazenamento

it 1. Inserisci nella fessura destra (R).
I dentelli sono rivolti verso l'interno
2. Carica. Gira a sinistra.
La trottola si innesca in modo allentato
3. Riponi

nl 1. Steek hem in de rechtergleuf (R).
De tanden zijn naar het midden gericht
2. Insteken en naar links draaien.
De tol is er losjes aan vastgekoppeld
3. Opslag

sv 1. För in i den högra skåran (H).
Taggarna ska vara vända mot mitten
2. Ladda. Vrid åt vänster.
Snurran sitter löst på plats
3. Förvaring

da 1. Indsæt i højre åbning (R).
Tænderne skal vende mod midten
2. Lad. Drej til venstre.
Toppen skal sidde løst
3. Opbevaring

no 1. Sett inn i høyre (H) spor.
Tennene vender mot midten
2. Last inn. Vri til venstre.
Snurrebassen sitter løst på
3. Oppbevaring

fi 1. Aseta oikeanpuoleiseen (R) aukkoon.
Hampaat keskusta kohti
2. Lataa. Väännä vasemmalle.
Hyrrä kiinnittyy löyhästi
3. Säilytys

el 1. Εισαγάγετε στη δεξιά (R) σχισμή.
Τα δοντάκια είναι στραμμένα προς το κέντρο
2. Φορτώστε. Στρίψτε αριστερόστροφα.
Η σβούρα δεν σφίγγει
3. Αποθήκευση

pl 1. Wstaw w prawą (R) szczelinę.
Skieruj ząbki do środka
2. Załaduj. Obróć w lewo.
Bączek łączy się luźno
3. Przechowywanie

hu 1. Helyezd be a jobb (R) nyílásba.
A fogak középre nézzenek
2. Töltsd be. Csavard meg balra.
A pörgettyű lazán csatlakozik
3. Tárolás

tr 1. Sağ (R) yuvaya takın.
Diş yüzü merkezi
2. Doldurun. Sola çevirin.
Topaç gevşek şekilde bağlanır
3. Saklama

cs 1. Vsaďte do pravé (R) štěrbiny.
Zoubky směřují ke středu
2. Nabijte. Otočte doleva.
Kotouč je připojený volně
3. Uskladnění

sk 1. Vložte do pravej (P) drážky.
Zuby mieria do stredu
2. Nabite. Otočte doľava.
Kotúč sa spája na voľno
3. Zásobník

ro 1. Introdu în fanta din dreapta (R).
Dinții sunt îndreptați spre centru
2. Încarcă. Răsucește spre stânga.
Titirezul se conectează ușor
3. Depozitare

ru 1. Вставьте в правое (R) отверстие.
Зубцами к центру
2. Вставьте. Поверните влево.
Волчок присоединяется свободно
3. Хранение

bg 1. Поставете в десния слот (R).
Зъбците трябва да са насочени към центъра
2. Заредете. Завъртете наляво.
Пумпалът е прикрепен леко
3. Съхраняване

hr 1. Umetnite u desni (R) otvor.
Zubi moraju biti usmjereni prema središtu
2. Umetnite. Zakrenite ulijevo.
Zvrk se labavo povezuje
3. Spremište

it 1. Ŝtatykite į dešinę (R) angą.
Dantukai nukreipti į vidurį
2. Užtaisykite. Pasukite kairėn.
Suktukas susijungia laisvai
3. Laikymas

sl 1. Vstavi v desno (R) režo.
Ž zobniki proti sredini
2. Vstavi. Zavrti v levo.
Vrtavka se ohlapno prilega
3. Shranjevanje

uk 1. Вставте в правий (R) отвір.
Зубцями до центру
2. Завантажте. Поверніть вліво.
Дзига прикріплюється нещільно
3. Зберігання

et 1. Sisesta parempoolsesse (R) pilusse.
Hambad on keskosa poole
2. Laadi. Pööra vasakule.
Vurri saab lihtsalt ühendada
3. Hoiustamine

lv 1. Ievietot labās puses (R) atverē.
Zobi ir pavērsti centra virzienā.
2. Ievietot. Pagriezt pa kreisi.
Virpuļdisks turas vaļīgi.
3. Glabāšana

ar 1. أدخلها في الفتحة اليمنى.
بوسيط وجه السنون
2. قم بالتعبئة. ثم لفها إلى اليسار.
3. تم توصيل القطعة العلوية بشكل غير دقيق
تخزين



en BATTLE	it BATTAGLIA	fi TAISTELE	cs BITVA	hr BORBA	lv CĪŅA
fr COMBATTRE	nl VECHTEN	el ΜΑΧΗ	sk BOJ	lt KOVA	ar معركة
de BATTLE	sv STRID	pl WALKA	ro LUPTĂ	sl BITKA	
es COMBATE	da KAMP	hu CSATA	ru БОЙ	uk БИТВА	
pt BATALHAR	no KJEMP	tr KAPIŞMA	bg БИТКА	et VÕITLUS	

en FIRST PLAYER TO 3 POINTS WINS!
fr LE PREMIER JOUEUR À COMPTER 3 POINTS GAGNE !
de WER ZUERST 3 PUNKTE HAT, GEWINNT!
es ¡GANA EL PRIMER JUGADOR QUE CONSIGA 3 PUNTOS!
pt VENCE QUEM MARCAR 3 PONTOS PRIMEIRO!
it VINCE CHI SEGNA PRIMA 3 PUNTI!
nl DE EERSTE SPELER DIE 3 PUNTEN BEHAALT, WINT!
sv DEN FÖRSTA SPELAREN SOM FÅR 3 POÄNG VINNER!
da DEN FØRSTE SPILLER, DER FÅR 3 POINT, VINDER!
no FØRSTE SPILLER SOM FÅR 3 POENG, VINNER!
fi ENSIMMÄINEN PELAAJA, JOKA SAA 3 PISTETTÄ, VOITTAA!
el Ο ΠΡΩΤΟΣ ΠΑΙΚΤΗΣ ΠΟΥ ΘΑ ΠΕΤΥΧΕΙ 3 ΒΑΘΜΟΥΣ, ΚΕΡΔΙΖΕΙ!
pl WYGRYWA GRACZ, KTÓRY JAKO PIERWSZY ZDOBĘDZIE 3 PUNKTY!
hu AZ NYER, AKI ELSŐKÉNT ÖSSZEGYŰJT 3 PONTOT!
tr 3 PUAN ALAN İLK OYUNCU KAZANIR!
cs VYHRAJE PRVNÍ HRÁČ SE 3 BODY!
sk PRVÝ HRÁČ, KTORÝ ZÍSKA 3 BODY, VYHRÁVA.
ro CÂȘTIGĂ JUCĂTORUL CARE AJUNGE PRIMUL LA 3 PUNCTE!
ru ВЫИГРЫВАЕТ ПЕРВЫЙ ИГРОК, НАБРАВШИЙ 3 ОЧКА!
bg ПЕЧЕЛИ ПЪРВИЯТ ИГРАЧ, КОЙТО СЪБЕРЕ 3 ТОЧКИ.
hr PRVI IGRAČ S 3 BODA ODNOSI POBJEDU!
lt LAIMI PIRMASIS 3 TAŠKUS SURINKĘS ŽAIDĖJAS!
sl ZMAGA IGRALEC, KI PRVI OSVOJI 3 TOČKE!
uk ПЕРШИЙ, ХТО ОТРИМАЄ 3 БАЛИ, ВИГРАЄ!
et VÕIDAB MÄNGIJA, KES SAAB ESIMESENA 3 PUNKTI!
lv UZVAR SPĒLĒTĀJS, KURŠ PIRMAIS GŪST 3 PUNKTUS!
ar يفوز أول لاعب يحصل على 3 نقاط.

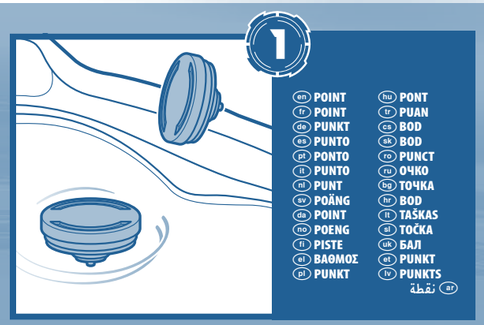

en POINT	hu PONT		
fr POINT	tr PUAN		
de PUNKT	cs BOD		
es PUNTO	sk BOD		
pt PONTO	ro PUNCT		
it PUNTO	ru ОЧКО		
nl PUNT	bg ТОЧКА		
sv POÄNG	hr BOD		
da POINT	lt TAŠKAS		
no POENG	sl TOČKA		
fi PISTE	uk БАЛ		
el ΒΑΘΜΟΣ	et PUNKT		
pl PUNKT	lv PUNKTS		
	ar نقطة		

en RING OUT FINISH
fr K.O. PAR SORTIE D'ARÈNE
de RING OUT FINISH
es FINAL POR SALIDA
pt LANCAMENTO PARA FORA DA ARENA
it FINE PER USCITA
nl FINISH UIT DE RING
sv UT UR RINGEN-AVSLUT
da AFSLUTNING UDEN FOR RINGEN
no SLÅ DEN UT AV RINGEN
fi ULOS KEHÄSTÄ -LOPETUS
el ΤΕΡΜΑΤΙΣΜΟΣ ΛΟΓΩ ΕΚΤΟΞΕΥΣΗΣ ΕΞΩ ΑΠΟ ΤΟ ΡΙΝΓΚ
pl POZA RINGIEM
hu RINGEN KÍVÜLI BEFEJEZÉS
tr RİNGDEN ATARAK YENME
cs MIMO ARÉNU
sk FINIŠ NA VYHADZOV
ro FINAL PRIN SCOATERE DIN RING
ru ВЫБИВАНИЕ С РИНГА
bg ФИНАЛ С ИЗБУТВАНЕ ОТ КРЪГА
hr POBJEDA IZBACIVANJEM IZ RINGA
lt ŽAIDIMAS BAIGIAMAS UŽ ŽIEDO
sl ZMAGA V ARENI
uk ЗА МЕЖАМИ РИНГУ
et AREENILT VÄLJAS
lv IZSITĒJA TRIUMFS
ar الفوز بالطرد من الحلبة

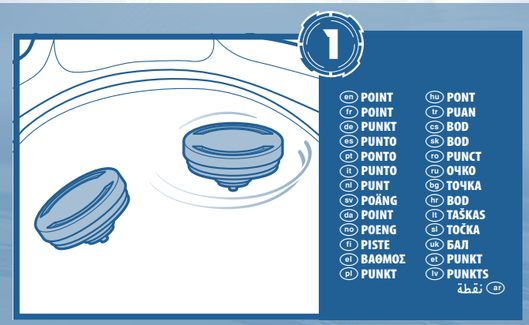

en POINT	hu PONT		
fr POINT	tr PUAN		
de PUNKT	cs BOD		
es PUNTO	sk BOD		
pt PONTO	ro PUNCT		
it PUNTO	ru ОЧКО		
nl PUNT	bg ТОЧКА		
sv POÄNG	hr BOD		
da POINT	lt TAŠKAS		
no POENG	sl TOČKA		
fi PISTE	uk БАЛ		
el ΒΑΘΜΟΣ	et PUNKT		
pl PUNKT	lv PUNKTS		
	ar نقطة		

en SURVIVOR FINISH
fr K.O. PAR DERNIER SURVIVANT
de SURVIVOR FINISH
es FINAL POR SUPERVIVENCIA
pt VITÓRIA POR SOBREVIVÊNCIA
it FINE PER SOPRAVVIVENZA
nl OVERLEVINGSFINISH
sv ÖVERLEVARE
da AFSLUTNING MED OVERLEVELSE
no DEN SOM OVERLEVER, VINNER
fi ELOONJÄÄMISLOPETUS
el ΤΕΡΜΑΤΙΣΜΟΣ ΕΠΙΖΩΝΤΑ
pl OCALONY
hu TÚLÉLŐ BEFEJEZÉS
tr HAYATTA KALARAK YENME
cs POSLEDNÍ PŘEŽIVŠÍ
sk FINIŠ NA PREŽITIE
ro FINALUL SUPRAVIEȚUITORULUI
ru ПОСЛЕДНИЙ ВЫЖИВШИЙ
bg ФИНАЛ С ОЦЕЛЯВАНЕ
hr POBJEDA ZADNJEG PREŽIVJELOG
lt ŽAIDIMAS BAIGIAMAS SUKTUKUI IŠLIKUS
sl ZMAGA PREŽIVELEGA
uk НАЙВИТРИВАЛІШИЙ
et ELLUJÄÄJA
lv APLAUSI PAR IZTURĪBU
ar الفوز بالاستمرار في الحركة

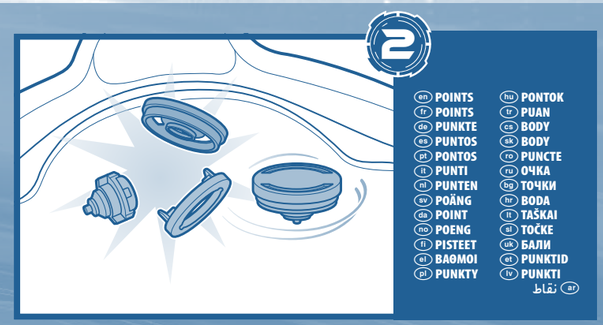

en POINTS	hu PONTOK		
fr POINTS	tr PUAN		
de PUNKTE	cs BODY		
es PUNTOS	sk BODY		
pt PONTOS	ro PUNCTE		
it PUNTI	ru ОЧКА		
nl PUNTEN	bg ТОЧКИ		
sv POÄNG	hr BODA		
da POINT	lt TAŠKAI		
no POENG	sl TOČKE		
fi PISTEET	uk БАЛИ		
el ΒΑΘΜΟΙ	et PUNKTID		
pl PUNKTY	lv PUNKTI		
	ar نقاط		

en BURST FINISH
(Burst rates vary.)
fr K.O. EXPLOSIF
(Les taux d'explosion varient.)
de BURST FINISH
(Die Berstrate variiert.)
es FINAL EXPLOSIVO
(La frecuencia de separación varía).
pt VITÓRIA POR ECLOSÃO
(A frequência de desmontagens varia.)
it FINE PER ESPLOSIONE
(L'intensità di esplosione è variabile)
nl KNOCK OUT DOOR EXPLOSIE
(Explosiesnelheden variëren)
sv EXPLOSIONSVINST
(Antal explosioner varierar.)
da AFSLUTNING MED SPRÆNGNING
(Sprængningshyppigheder varierer.)
no SPRENGAVSLUTNING
(Bristefrekvenser kan variere)
fi HAJOAMISLOPETUS
(Hajoamisasteet vaihtelevat.)
el ΕΚΡΗΚΤΙΚΟΣ ΤΕΡΜΑΤΙΣΜΟΣ
(Οι βαθμοί έκρηξης διαφέρουν)
pl WYBUCH
(Stopnie wybuchu są różne).
hu ROBBANTÁSOS BEFEJEZÉS
(A robbanások gyakorisága eltérő.)
tr PARÇALAYARAK YENME
(Parçalanma dereceleri farklılık gösterir.)
cs UKONČENÍ VÝBUCHEM
(Míra výbuchu kotoučů je různá)
sk UKONČENIE VÝBUCHOM
(Miera výbuchu kotúčov je rôzna)
ro FINAL PRIN DEZMEMBRARE
(Fortele de dezmembrare variază.)
ru СОКРУШИТЕЛЬНАЯ ПОБЕДА
(Волчки разрушаются с разной частотой.)
bg ФИНАЛ С ИЗБУХВАНЕ
(Силата на избухване варира.)
hr POBJEDA RASPADANJEM
(Stopa raspadanja se razlikuje.)
lt ŽAIDIMAS BAIGIAMAS SUKTUKUI IŠIRUS
(Iširimo greitis skiriasi.)
sl ZMAGA S POKOM
(Stopnje poka so različne.)
uk ОСТАННІЙ ВИЛІЛИЙ
(Масштаби розпікання можуть бути різними.)
et LÕHKEMINE
(Lõhkemismäärad erinevad.)
lv SPRĀDZIENBĪSTAMA SADURSME
(Izjukšanas varbūtība ir atkariga no apstākļiem.)
ar الفوز بالانفجار
(تختلف معدلات الانفجار).

en BEYBLADE BURST™ tops should only compete with other BEYBLADE BURST™ tops.
fr Les toupies BEYBLADE BURST ne devraient affronter que d'autres toupies BEYBLADE BURST.
de BEYBLADE BURST™ Kreisel sollten ausschließlich gegen andere BEYBLADE BURST™ Kreisel eingesetzt werden.
es Los tops BEYBLADE BURST™ solo deben competir con otros tops BEYBLADE BURST™.
pt Os piões BEYBLADE BURST™ devem competir apenas com outros piões BEYBLADE BURST™.
it Le trottole BEYBLADE BURST™ devono gareggiare solo con altre trottole BEYBLADE BURST™.
nl BEYBLADE BURST™-tollen dienen alleen te strijden tegen andere BEYBLADE BURST™-tollen.
sv BEYBLADE BURST™-snurror bör endast tävla mot andra BEYBLADE BURST™-snurror.
da BEYBLADE BURST™-toppe bør kun konkurrere mod andre BEYBLADE BURST™-toppe.
no BEYBLADE BURST™-snurrebasser skal bare konkurrere med andre BEYBLADE BURST™-snurrebasser.
fi BEYBLADE BURST™ -hyrrien tulee taistella ainoastaan muiden BEYBLADE BURST™ -hyrrien kanssa.
el Οι σβούρες BEYBLADE BURST™ θα πρέπει να διαγωνίζονται μόνο με άλλες σβούρες BEYBLADE BURST™.
pl Bączki BEYBLADE BURST™ mogą konkurować tylko z innymi bączkami BEYBLADE BURST™.
hu BEYBLADE BURST™ pörgettyűvel csak másik BEYBLADE BURST™ pörgettyű ellen szabad csatázni.
tr BEYBLADE BURST™ topaçları yalnızca diğer BEYBLADE BURST™ topaçları ile yarıştırılmalıdır.
cs Kotouče BEYBLADE BURST™ by měly soutěžit pouze s jinými kotouči BEYBLADE BURST™.
sk Kotúče BEYBLADE BURST™ by mali súťažiť iba s ďalšími kotúčmi BEYBLADE BURST™.
ro Titirezii BEYBLADE BURST™ nu trebuie să concureze decât cu alți titirezi BEYBLADE BURST™.
ru Волчки BEYBLADE BURST™ должны соревноваться только с другими волчками BEYBLADE BURST™.
bg Бойните пумпали BEYBLADE BURST™ трябва да се състезават само с други бойни пумпали BEYBLADE BURST™.
hr Zvrkovi BEYBLADE BURST™ smiju se natjecati samo s ostalim zvrkovima BEYBLADE BURST™.
lt BEYBLADE BURST™ suktukais reikėtų kovoti tik su kitais BEYBLADE BURST™ suktukais.
sl Vrtavke BEYBLADE BURST™ naj se bojujejo samo z drugimi vrtavkami BEYBLADE BURST™.
uk Не влаштовуйте змагання дзиг BEYBLADE BURST™ із дзигами інших серій.
et BEYBLADE BURST™-i vurrid peaksid võistlema ainult teiste BEYBLADE BURST™-i vurridega.
lv BEYBLADE BURST™ virpuļdisks ir paredzēts cīņai tikai ar citu BEYBLADE BURST™ virpuļdisku.
ar يجب ألا تتنافس قطع BEYBLADE BURST™ العلوية إلا مع قطع BEYBLADE BURST™ العلوية الأخرى.

Manufactured under license from TOMY Company, Ltd.
©Hiro Morita, BBBProject
QUADDRIVE and HASBRO and all related trademarks and logos are trademarks of Hasbro, Inc. © 2022 Hasbro.
Manufactured by/Produs de: Hasbro SA, Rue Emile-Boéchat 31, 2800 Delémont CH. Represented by/Reprezentat de: Hasbro, De Entree 240, 1101 EE Amsterdam, NL. Hasbro UK Ltd., P.O. Box 43, Newport, NP19 4YH, UK. Üretici Firma Bilgileri: Hasbro SA, Rue Emile-Boéchat 31, 2800 Delémont İsviçre TEL +41 324210800. Hasbro Oyuncak San. ve Tic. A.Ş. tarafından ithal edilmiştir. Tüketici Hizmetleri: Burhaniye Mah. Abdullahağa Cad. No: 51/2 34676 Beylerbeyi İstanbul Türkiye TEL +90 2164229010.

0821F3962EU4F3337

beybladeburst.com