8+

BEYBLADE BURST QUADDRIVE



(en) SCAN
(fr) SCANNE
(de) SCANNEN
(es) ESCANEA
(pt) ESCANEAR
(it) SCANSIONA
(nl) SCANNEN
(sv) SKANNA
(da) SCAN
(no) SKANN
(fi) SKANNAA
(el) ΣΑΡΩΣΗ
(pl) ZESKANUJ
(hu) SZKENNELÉS
(tr) TARATMA
(cs) NASKENUJTE
(sk) NASKENUJTE
(ro) SCANEAZĂ
(ru) СКАНИРОВАНИЕ
(bg) СКАНИРАНЕ
(hr) OČITAJTE
(lt) NUSKAITYKITE
(sl) SKENIRANJE
(uk) ВІДСКАНУЙТЕ
(et) SKANNIMINE
(lv) SKENĒT
(ar) مسح

(en) ASSEMBLE
(fr) ASSEMBLER
(de) ZUSAMMENBAU
(es) MONTAJE
(pt) MONTAR
(it) MONTA
(nl) IN ELKAAR ZETTEN
(sv) MONTERING
(da) SAML
(no) MONTER
(fi) KOKOAMINEN
(el) ΣΥΝΑΡΜΟΛΟΓΗΣΗ
(pl) MONTAŻ
(hu) ÖSSZESZERELÉS
(tr) MONTAJ
(cs) SESTAVENÍ
(sk) MONTÁŽ
(ro) ASAMBLEAZĂ
(ru) СБОРКА
(bg) СГЛОБЯВАНЕ
(hr) SASTAVLJANJE
(lt) SURINKITE
(sl) SESTAVLJANJE
(uk) ЗБИРАННЯ
(et) KOKKUPANEK
(lv) MONTĀŽA
(ar) تجميع

CORE

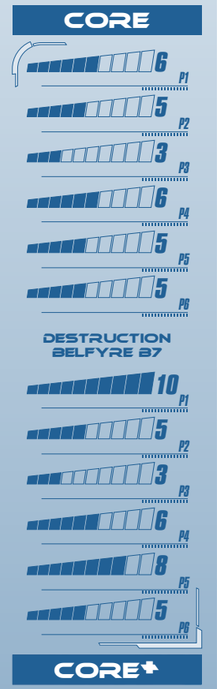

(en) DRIVE CHIP
(fr) PASTILLE DE DIRECTION
(de) DRIVE CHIP
(es) CHIP DE DIRECCIÓN
(pt) CHIP DE DIREÇÃO
(it) CHIP DI DIREZIONE
(nl) RICHTINGSCHIP
(sv) DRIVCHIP
(da) DRIVE-CHIP
(no) KJØREBRIKKE
(fi) DRIVE CHIP
(el) ΤΣΙΠ ΟΔΗΓΗΣΗΣ
(pl) MODUŁ KIERUNKU
(hu) MEGHAJTÓLEMEZ
(tr) HAREKET ÇENTİĞİ
(cs) ČIP POHONU
(sk) ČIP POHONU
(ro) CHIP DE DIRECȚIE
(bg) НАПРАВЛЯВАЩ ЧИП
(hr) ČIP ZA NAVOĐENJE
(ru) ПОГОНОЧНЫЙ ЧИП
(uk) ЧІП НАПРЯМКУ
(et) KETTAKIIP
(lv) PIEDZINAS
(ar) وقاعة القيادة

(en) ENERGY LAYER BASE
(fr) BASE COUCHE D'ÉNERGIE
(de) BASIS DER EBENE
(es) BASE DEL ESTRATO DE ENERGÍA
(pt) BASE DA CAMADA DE ENERGIA
(it) BASE STRATO D'ENERGIA
(nl) ONDERLAAG ENERGIELAAG
(sv) BAS TILL ENERGILAGER
(da) ENERGI-LAG-BASE
(no) ENERGY LAYER-BASE
(fi) ENERGY LAYER -POHJA
(el) ΒΑΣΗ ΣΤΡΩΜΑΤΟΣ ΕΝΕΡΓΕΙΑΣ
(pl) PODSTAWA OBRĘCZY ENERGII
(hu) ENERGIAPÁLYA-ALAPZAT
(tr) ENERJİ KATMANI TABANI
(cs) ZÁKLADNA VRSTVY ENERGIE
(sk) ZÁKLADŇA ENERGETICKEJ VRSTVY
(ro) BAZĂ NIVEL DE ENERGIE
(bg) ОСНОВНИЯ ЕНЕРГИЕН СЛОЙ
(hr) OSNOVNI SLOJ ENERGIJSKOG PRSTENA
(ru) ОСНОВАНИЕ ЭНЕРГЕТИЧЕСКОГО СЛОЯ
(uk) ОСНОВА ЕНЕРГІЙНОГО ШАРУ
(et) ENERGIAKIHI ALUS
(lv) ENERGIJAS SLĀŅA PAMATNE
(sl) OSNOVNA ENERGIJSKA PLAST
(ar) قاعدة طبقة الطاقة

(en) GRAVITY RING
(fr) ANNEAU DE GRAVITÉ
(de) GRAVITY RING
(es) ANILLO GRAVITATORIO
(pt) ARO GRAVITACIONAL
(it) ANELLO DI GRAVITÀ
(nl) ZWAARTEPUNTTRING
(sv) TYNGDKRAFTSRING
(da) GRAVITATIONSRING
(no) O-RING
(fi) PAINOVOIMARENGAS
(el) ΔΑΚΤΥΛΙΟΣ ΒΑΡΥΤΗΤΑΣ
(pl) DYSK GRAWITACYJNY
(hu) GRAVITÁCIÓS GYŰRŰ
(tr) YERÇEKİMİ HALKASI
(cs) GRAVITAČNÍ PRSTENEC
(sk) GRAVITAČNÝ PRSTEŇ
(ro) INEL GRAVITAȚIONAL
(uk) ГРАВІТАЦІЙНЕ КІЛЬЦЕ
(bg) ГРАВИТАЦИОНЕН ПРЪСТЕН
(hr) GRAVITACIJSKI PRSTEN
(sl) SLINKO ZEDAS
(et) GRAVITATSIOONIRÕNGAS
(lv) GRAVITĀCIJAS KILPAS
(ar) حلقة الجاذبية
(it) SMAGLIMA GRIDZENIS

(en) FORGE DISC
(fr) DISQUE FORGE
(de) SCHEIBE
(es) DISCO DE FORJA
(pt) DISCO DE FORJA
(it) DISCO FORGIATO
(nl) GESMEDE DISC
(sv) FORGE DISC
(da) SMEDET SKIVE
(no) SMEDISK
(fi) FORGE DISC
(el) ΔΙΣΚΟΣ ΚΑΜΙΝΟΥ
(pl) PIERŚCIEŃ GRAWITACJI
(hu) GRAVITÁCIÓS GYŰRŰ
(tr) ERÖKORONG
(cs) KOVANÝ DISK
(sk) KOVANÝ DISK
(ro) DISC DE ÎNAINTARE
(uk) КОВАНИЙ ДИСК
(bg) ИЗКОВАН ДИСК
(hr) FORGE DISC
(sl) FORGE DISC
(et) FORGE DISC
(lv) KOVANI DISK
(ar) قرص التشغيل
(it) KALTAIS DISKS

(en) PERFORMANCE TIP
(fr) POINTE DE PERFORMANCE
(de) SPITZE
(es) PUNTA DE RENDIMIENTO
(pt) PONTA DE DESEMPENHO
(it) PUNTA DA PRESTAZIONE
(nl) DRAAIPUNT
(sv) PERFORMANCE TIP
(da) PERFORMANCE TIP
(no) PERFORMANCE TIP
(fi) PERFORMANCE TIP
(el) ΑΚΡΗ ΑΠΟΔΟΣΗΣ
(pl) SZPICPERFORMANCE TIP
(hu) PERFORMANCE TIP
(tr) PERFORMANS UCU
(cs) VÝKONNOSTNÍ ŠPIČKA
(sk) VÝKONNOSTNÁ ŠPIČKA
(ro) VÂRF DE PERFORMANȚĂ
(uk) НАКОНЕЧНИК
(bg) ФУНКЦИОНАЛЕН НАКРАЙНИК
(hr) IZVEDBENI NASTAVAK
(sl) PERFORMANCE TIP
(et) PROVIHINDI OTSIK
(lv) PRIEKŠGALS
(ar) رأس التشغيل
(it) KÄRVITUSOTSAK
(fi) FUNKTIONÄLAIS SMAILGALS

(en) ARMOR TIP
(fr) POINTE BOUCLIER
(de) EXTRASPITZE
(es) PUNTA BLINDADA
(pt) PONTA BLINDADA
(it) PUNTA ARMATA
(nl) PANTSERPUNT
(sv) SKYDDSSPETS
(da) PANSERTIP
(no) TIPS OM RUSTNING
(fi) ARMOR TIP
(el) ΑΚΡΗ ΘΩΡΑΚΙΣΗΣ
(pl) SZPICARMORTIP
(hu) PÁNCÉLHEGY
(tr) ZIRH UCU
(cs) OBRNĚNÁ ŠPIČKA
(sk) OBRNENÁ ŠPIČKA
(ro) VÂRF CU ARMURĂ
(uk) БРОНИРОВАНИЙ НАКОНЕЧНИК
(bg) БРОНИРАН НАКРАЙНИК
(hr) OKLOPNI VRH
(sl) ARMOR TIP
(et) OKLEPLIENA KOONUS
(lv) BRUĢOTAIS UZGALIS
(ar) رأس المدرع
(it) PUNTA BLINDATA

CORE

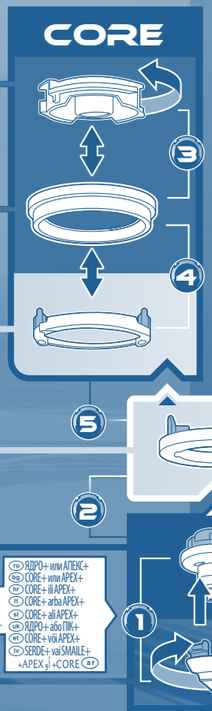

(en) CORE+ or APEX+
(fr) CENTRE+ ou APEX+
(de) CORE+ oder EXPERT+
(es) NÚCLEO+ O PICO+
(pt) CORE+ ou APEX+
(it) FULCRO+ o VERTICE+
(nl) CORE+ of APEX+
(sv) CORE+ eller APEX+
(da) CORE+ eller APEX+
(no) CORE+ eller APEX+
(fi) CORE+ tai APEX+
(el) CORE+ ή APEX+
(pl) CORE+ lub APEX+
(hu) CORE+ vagy APEX+
(tr) CORE+ veya APEX+
(cs) CORE+ nebo APEX+
(sk) CORE+ alebo APEX+
(ro) NUCLEU+ sau APEX+
(ru) ЯДРО+ или АПЕКС+
(bg) CORE+ или APEX+
(hr) CORE+ ili APEX+
(lt) CORE+ arba APEX+
(sl) CORE+ ali APEX+
(uk) ЯДРО+ або ПІК+
(et) CORE+ või APEX+
(lv) SERDE+ vai SMAILE+
+APEX و CORE+ (ar)

APEX

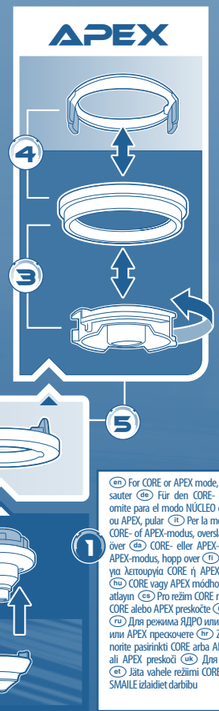

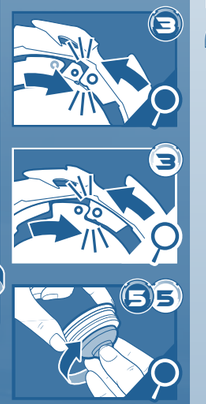

(en) For CORE or APEX mode, skip (fr) Pour les modes CENTRE ou APEX, sauter (de) Für den CORE- oder EXPERT-Modus überspringe (es) Se omite para el modo NÚCLEO o PICO (pt) Para selecionar os modos CORE ou APEX, pular (it) Per la modalità FULCRO o VERTICE, saltare (nl) Voor CORE- of APEX-modus, overslaan (sv) För CORE- eller APEX-läge, hoppa över (da) CORE- eller APEX-tilstand: spring over (no) For CORE- eller APEX-modus, hopp over (fi) CORE- tai APEX-tila: ohita (el) Παράλειψη για λειτουργία CORE ή APEX (pl) Pomiń dla trybów CORE lub APEX (hu) CORE vagy APEX módhoz ugord át (tr) CORE veya APEX modu için atlayın (cs) Pro režim CORE nebo APEX přeskočte (sk) V prípade režimu CORE alebo APEX preskočte (ro) Pentru modul NUCLEU sau APEX, omite (ru) Для режима ЯДРО или АПЕКС пропустите (bg) За режими CORE или APEX прескочете (hr) Za načine CORE ili APEX preskočite (lt) Jei norite pasirinkti CORE arba APEX režimą, praleiskite (sl) Za način CORE ali APEX preskoči (uk) Для режиму «ЯДРО» або «ПІК» пропустіть (et) Jäta vahele režiimi CORE või APEX korral (lv) Režīmam SERDE vai SMAILE izlaidiet darbību
(ar) لأوضاع CORE أو APEX، تخطى ذلك

APEX

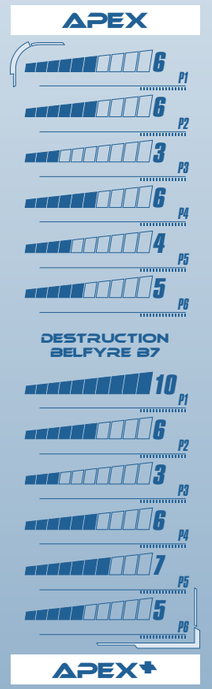

(en) P1. ATTACK
P2. BURST
P3. DEFENSE
P4. WEIGHT
P5. AGILITY
P6. STAMINA
(de) P1. ANGRIFF
P2. BERSTEN
P3. ABWEHR
P4. GEWICHT
P5. BEWEGLICHKEIT
P6. AUSDAUER
(fr) P1. ATTAQUE
P2. ECLOSION
P3. DEFESA
P4. POIDS
P5. AGILITÉ
P6. ENDURANCE
(es) P1. ATAQUE
P2. EXPLOSIVIDAD
P3. DEFENSA
P4. PESO
P5. AGILIDAD
P6. RESISTENCIA
(pt) P1. ATAQUE
P2. ECLOSÃO
P3. DEFESA
P4. PESO
P5. AGILIDADE
P6. RESISTÊNCIA
(it) P1. ATTACCO
P2. ESPLOSIONE
P3. DIFESA
P4. PESO
P5. AGILITÀ
P6. RESISTENZA
(nl) P1. AANVAL
P2. EXPLOSIE
P3. VERDEDIGING
P4. GEWICHT
P5. WENDBAARHEID
P6. UITHOUDINGSVERMOGEN
(sv) P1. ANFALL
P2. BURST
P3. FÖRSVAR
P4. VIKT
P5. RÖRLIGHET
P6. UTHÅLLIGHET
(da) P1. ANGREB
P2. SPRÆNGNING
P3. FORSVAR
P4. VÆGT
P5. BEHÆNDIGHED
P6. STAMINA
(no) P1. ANGREP
P2. SPRENGE
P3. FORSVAR
P4. VEKT
P5. SMIDIGHET
P6. UTHOLDENHET
(fi) P1. HYÖKKÄYS
P2. HAJOAMINEN
P3. PUOLUSTUS
P4. PAINO
P5. KETTERYYS
P6. KESTÄVYYSA
(el) P1. ΕΠΙΘΕΣΗ
P2. ΕΚΡΗΞΗ
P3. ΑΜΥΝΑ
P4. ΒΑΡΟΣ
P5. ΕΥΚΙΝΗΣΙΑ
P6. ΑΝΤΟΧΗ
(pl) P1. ATAK
P2. WYBUCH
P3. DEFENSYWA
P4. CIĘŻAR
P5. ZRĘCZNOŚĆ
P6. STAMINA
(hu) P1. TÁMADÁS
P2. ROBBANÁS
P3. VÉDEKEZÉS
P4. TÖMEG
P5. GYORSASÁG
P6. ÁLLÓKÉPESSÉG
(tr) P1. SALDIRI
P2. PARÇALAMA
P3. SAVUNMA
P4. AĞIRLIK
P5. ÇEVİKLİK
P6. DAYANIKLILIK
(cs) P1. ÚTOK
P2. VÝBUCH
P3. OBRANA
P4. HMOTNOST
P5. OBRATNOST
P6. VÝDRŽ
(sk) P1. ÚTOK
P2. VÝBUCH
P3. OBRANA
P4. HMOTNOSŤ
P5. OBRATNOSŤ
P6. VYTRVALOSŤ
(ro) P1. ATAC
P2. DEZMEMBRARE
P3. APĂRARE
P4. GREUTATE
P5. AGILITATE
P6. REZISTENȚĂ
(ru) P1. АТАКА
P2. СОКРУШЕНИЕ
P3. ЗАЩИТА
P4. ВЕС
P5. ЛОВКОСТЬ
P6. УСТОЙЧИВОСТЬ
(bg) P1. АТАКА
P2. ВЗРИВ
P3. ЗАЩИТА
P4. ТЕГЛО
P5. ЛОВКОСТ
P6. ИЗДРЪЖЛИВОСТ
(uk) P1. НАПАД
P2. РОЗПЛАТАННЯ
P3. ЗАХИСТ
P4. ВАГА
P5. СПРИТНІСТЬ
P6. СТІЙКІСТЬ
(hr) P1. NAPAD
P2. RASPADANJE
P3. OBRANA
P4. TEŽINA
P5. BRZINA
P6. IZDRŽLJIVOST
(sl) P1. NAPAD
P2. POK
P3. OBRAMBA
P4. TEŽA
P5. SPRETNOST
P6. VZDRŽLJIVOST
(et) P1. RÜNNAK
P2. LÖHKA
P3. KAITSE
P4. KAAL
P2. VÄLEDUS
P2. VASTUPIDAVUS
(lv) P1. UZBRUKUMS
P2. IZJUKŠANA
P3. AIZSARDZĪBA
P4. SVARS
P5. VEIKLĪBA
P6. IZTURĪBA
(ar) P1. الهجوم
P2. الانفجار
P3. الدفاع
P4. الوزن
P5. سرعة الحركة
P6. قوة التحمل

(en) QuadDrive not fully compatible with other systems
(fr) QuadDrive n'est pas entièrement compatible avec d'autres systèmes
(de) QuadDrive ist nicht vollständig kompatibel mit anderen Systemen.
(es) QuadDrive no es totalmente compatible con otros sistemas.
(pt) QuadDrive não é totalmente compatível com outros sistemas.
(it) QuadDrive non è completamente compatibile con altri sistemi
(nl) QuadDrive is niet volledig compatibel met andere systemen
(sv) QuadDrive är inte fullt kompatibelt med andra system
(da) QuadDrive er ikke fuldt kompatibelt med andre systemer
(no) QuadDrive er ikke helt kompatibelt med andre systemer
(fi) QuadDrive ei ole täysin yhteensopiva muiden järjestelmien kanssa
(el) Το QuadDrive δεν είναι πλήρως συμβατό με άλλα συστήματα
(pl) QuadDrive nie zapewnia pełnej kompatybilności z innymi systemami
(hu) A QuadDrive nem teljesen kompatibilis más rendszerekkel
(tr) QuadDrive diğer sistemlerle tam olarak uyumlu değildir
(cs) Aplikace QuadDrive není plně kompatibilní s jinými systémy.
(sk) Aplikácia QuadDrive nie je plne kompatibilná s ostatnými systémami
(ro) QuadDrive nu este total compatibil cu alte sisteme
(ru) Система QuadDrive не полностью совместима с другими системами
(bg) QuadDrive не е напълно съвместим с други системи.
(hr) QuadDrive nije u potpunosti kompatibilan s drugim sustavima
(it) „QuadDrive" ne visai suderinamas su kitomis sistemomis
(sl) Aplikacija QuadDrive ni v celoti združljiva z drugimi sistemi
(uk) Сradjon QuadDrive неповністю сумісний з іншими системами
(et) QuadDrive ei ole teiste süsteemidega täielikult ühilduv.
(lv) QuadDrive nav pilnībā saderīga ar citām sistēmām.
(ar) قد لا يتطابق QuadDrive تمامًا مع الأنظمة الأخرى



Download on the App Store
Télécharger dans l'App Store
Laden im App Store
Descárgalo en el App Store

GET IT ON Google Play
DISPONIBLE SUR Google Play
JETZT BEI Google Play
DISPONIBLE EN Google Play

Apple and the Apple logo are trademarks of Apple Inc., registered in the U.S. and other countries. App Store is a service mark of Apple Inc. Google Play and the Google Play logo are trademarks of Google LLC.

(en) **WARNING:** Only use BEYBLADE BURST™ tops with a BEYBLADE BURST Beystadium™. DO NOT LEAN OVER STADIUM when tops are in play. Do not use stadium on tables or other elevated surfaces. Tops may bounce up and hit eye and face.

(fr) **ATTENTION :** N'utiliser les toupies BEYBLADE BURST™ que dans une arène BEYBLADE BURST Beystadium™. NE PAS SE PENCHER AU-DESSUS DE L'ARÈNE quand les toupies sont en mouvement. Ne pas utiliser l'arène sur des tables ou d'autres surfaces surélevées. Les toupies peuvent rebondir et frapper les yeux ou le visage.

(de) **ACHTUNG:** BEYBLADE BURST™-Kreisel nur in einer BEYBLADE BURST Beystadium™-Arena verwenden. Während des Spiels NICHT ÜBER DIE BEYSTADIUM-ARENA LEHNEN. Die Arena nicht auf dem Tisch oder anderen erhöhten Oberflächen benutzen. Die Kreisel könnten in die Höhe schnellen und dabei Augen oder Gesicht treffen.

(es) **ADVERTENCIA:** Utilizar únicamente las peonzas BEYBLADE BURST™ con un estadio BEYBLADE BURST™. NO APOYARSE EN EL ESTADIO cuando las peonzas estén funcionando. No utilizar el estadio sobre mesas u otras superficies elevadas. Las peonzas podrían rebotar y golpear los ojos y la cara.

(pt) **ATENÇÃO:** Usar apenas piões BEYBLADE BURST™ na arena BEYBLADE BURST Beystadium™. NÃO SE DEBRUÇAR SOBRE A ARENA enquanto os piões estiverem em ação. Não usar a arena em mesas ou outras superfícies elevadas. Os piões podem saltar e atingir os olhos ou o rosto.

(it) **AVVERTENZE:** Utilizzare le trottole BEYBLADE BURST™ esclusivamente con un BEYBLADE BURST Beystadium™. NON SPORGERSI SOPRA L'ARENA mentre le trottole sono in movimento. Non utilizzare l'arena su tavoli o altre superfici rialzate. Le trottole potrebbero rimbalzare e colpire gli occhi o il viso.

(nl) **WAARSCHUWING:** Gebruik de BEYBLADE BURST™ tollen alleen met een BEYBLADE BURST Beystadium™. LEUN NIET OVER HET STADIUM als de strijd bezig is. Gebruik het stadium niet op tafels of andere verhoogde oppervlakken. De tollen kunnen opspringen en je ogen of gezicht raken.

(sv) **VARNING:** Använd enbart BEYBLADE BURST™-snurror med BEYBLADE BURST Beystadium™. LUTA DIG INTE ÖVER ARENAN medan snurrorna är igång. Använd inte arenan på bord eller andra upphöjda ytor. Snurrorna kan studsa upp och träffa ögon eller ansikte.

(da) **ADVARSEL:** Brug kun BEYBLADE BURST™-toppe med et BEYBLADE BURST Beystadium™. LÆN JER IKKE OVER STADIONET, når toppene er i gang. Brug ikke Beystadium på borde eller andre overflader over gulvhøjde. Toppene kan springe op og ramme øjne eller ansigt.

(no) **ADVARSEL:** Bruk bare BEYBLADE BURST™-snurrebasser med en BEYBLADE BURST Beystadium™. IKKE LEN DEG OVER STADIUM når snurrebasser er i spill. Ikke bruk stadium på bord eller andre høye flater. Snurrebassene kan sprette opp og treffe deg i øynene eller i ansiktet.

(fi) **VAROITUS:** äytä ainoastaan BEYBLADE BURST™ -hyrriä BEYBLADE BURST Beystadium™ -areenan kanssa. ÄLÄ KUMARRU AREENAN YLLE, kun hyrrät ovat liikkeessä. Älä käytä Beystadium-areenaa pöydillä tai muilla koroteteuilla alustoilla. Hyrrät voivat ponnahtaa ylös ja osua silmään tai kasvoihin.

(el) **ΠΡΟΕΙΔΟΠΟΙΗΣΗ:** Χρησιμοποιείτε μόνο BEYBLADE BURST™ σβούρες με ένα BEYBLADE BURST Beystadium™. ΜΗ ΓΕΡΝΕΤΕ ΕΠΑΝΩ ΑΠΟ ΤΟ ΣΤΑΔΙΟ όσο παίζουν μέσα σε αυτό σβούρες. Μη χρησιμοποιείτε το στάδιο σε τραπέζια ή άλλες ανυψωμένες επιφάνειες. Οι σβούρες μπορεί να αναπηδήσουν και να σας χτυπήσουν στο μάτι και στο πρόσωπο.

(pl) **OSTRZEŻENIE:** Bączków BEYBLADE BURST™ należy używać wyłącznie z areną BEYBLADE BURST Beystadium™. NIE POCHYLAJ SIĘ NAD ARENĄ, kiedy bączki są w grze. Nie używaj areny na stołach lub innych podwyższonych powierzchniach. Bączki mogą się odbić i uderzyć gracza w oko lub twarz.

(hu) **FIGYELMEZTETÉS:** A BEYBLADE BURST™ pörgettyűk csak BEYBLADE BURST Beystadium™ stadionnal használhatók. A pörgettyűk pörgése közben NE HAJOLJ A STADION FÖLÉ. Ne használd a stadiont asztalon vagy magas felületen. A pörgettyű felpattanhat, és megsérülhet az arcod és a szemed.

(tr) **UYARI:** BEYBLADE BURST™ topaçlarını yalnızca BEYBLADE BURST Beystadium™ ile kullanın. Topaçlar dönerken ARENANIN ÜZERİNE EĞİLMEYİN. Arenayı masa üzerinde ya da yerden yüksek zeminlerde kullanmayın. Topaçlar yukarı sekip yüzünüze ya da gözünüze çarpabilir.

(cs) **UPOZORNĚNÍ:** Kotouče BEYBLADE BURST™ používejte pouze s arénou BEYBLADE BURST Beystadium™. NENAKLÁNĚJTE SE NAD ARÉNU, pokud se kotouče pohybují. Arénu nepoužívejte na stolech nebo jiných vyvýšených místech. Kotouče mohou odskočit nahoru a udeřit do oka nebo do tváře.

(sk) **UPOZORNENIE:** Kotúče BEYBLADE BURST™ používajte iba v aréne BEYBLADE BURST Beystadium™. NENAHÝNAJTE SA PONAD ARÉNU, keď v nej prebieha hra s kotúčmi. Arénu nepoužívajte na stole ani na inom vyvýšenom povrchu. Kotúče sa môžu odrazit dohora a zasiahnuť oko alebo tvár.

(ro) **AVERTISMENT:** Titirezii BEYBLADE BURST™ nu se folosesc decât pe o arenă BEYBLADE BURST Beystadium™. NU TE APLECA PESTE ARENĂ când există titirezi care se învârt. Nu folosi arena pe mese sau alte pe suprafețe aflate la înălțime. Titirezii pot sări în sus și te pot lovi în ochi sau față.

(ru) **ВНИМАНИЕ:** Используйте волчки BEYBLADE BURST™ только на аренах BEYBLADE BURST Beystadium™. Когда игрушки в движении, НЕ НАКЛОНЯЙТЕСЬ НАД АРЕНОЙ. Не используйте арену на столах или других приподнятых поверхностях. Волчки могут подскочить и попасть в глаз или лицо.

(bg) **ВНИМАНИЕ:** Използвайте върховете BEYBLADE BURST™ само с BEYBLADE BURST Beystadium™. НЕ СЕ ОБЛЯГАЙТЕ НА СТАДИОНА, когато върховете са пускати. Не използвайте стадиона върху маси или други издигнати повърхности. Върховете може да отскочат и да ударят нечие око или лице.

(hr) **UPOZORENJE:** Upotrebljavajte zvrkove BEYLADE BURST™ samo zajedno s arenom BEYBLADE BURST Beystadium™. NE NAGINJITE SE IZNAD ARENE dok se zvrkovi vrte. Ne postavljajte arenu na stolovima ili drugim površinama površinama. Zvrkovi bi mogli odskočiti i pogoditi vas u oko i lice.

(lt) **ĮSPĖJIMAS:** „BEYBLADE BURST™" suktukus naudokite tik su „BEYBLADE BURST Beystadium™". Kai žaidžiate su suktukais, NEBŪKITE PASILENKĘ VIRŠ STADIONO. Nenaudokite stadiono ant stalų ar kitų aukštų paviršių. Suktukai gali atšokti ir pataikyti į akį ar veidą.

(sl) **OPOZORILO:** Vrtavke BEYBLADE BURST™ uporabljaj samo v areni BEYBLADE BURST Beystadium™. NE NAGIBAJ SE ČEZ ARENO, medtem ko se vrtavke vrtijo. Arene ne uporabljaj na mizah ali drugih dvignjenih površinah. Vrtavke se lahko odbijejo od tal in te zadenejo v oči in obraz.

(uk) **УВАГА:** Дзиґи BEYBLADE BURST™ можна використовувати лише зі стадіоном BEYBLADE BURST Beystadium™. НЕ НАХИЛЯЙТЕСЯ НАД СТАДІОНОМ, коли дзиґи рухаються. Не використовуйте стадіони на столах або інших поверхнях над підлогою. Дзиґи можуть підстрибнути та влучити в око або обличчя.

(et) **HOIATUS:** Kasutage ainult BEYBLADE BURST™ ülaosasid koos mänguareeniga BEYBLADE BURST Beystadium™. ÄRGE KUMMARDUGE AREENI KOHAL, kui mänguvahendid on aktiivsed. Ärge kasutage areeni laual või mõnel teisel kõrgemal pinnal. Mänguvahendid võivad põrgata ja sattuda silma ja näkku.

(lv) **BRĪDINĀJUMS:** izmantojiet BEYBLADE BURST™ virpuļdiskus tikai BEYBLADE BURST Beystadium™ arēnā. NELIECIETIES VIRS STADIONA bridi, kad virpuļdiski griežas. Neizmantojiet arēnu uz galdiem vai citām paaugstinātām virsmām. BEYBLADE virpuļdiski var atlēkt no virsmas, trāpot acīs vai sejā.

(ar) **تحذير:** لا تستخدم إلا قطع BEYBLADE BURST™ العلوية مع استاد Beystadium™. لا تستند على الاستاد أثناء تشغيل القطع العلوية. لا تستخدم الاستاد على طاولات أو أي أسطح أخرى عالية. يمكن أن تُرتد القطع العلوية وتصيب العين والوجه.

(en) LAUNCH
(fr) LANCER
(de) STARTEN
(es) PROPULSIÓN
(pt) LANÇAR
(it) LANCIA
(nl) LANCEREN
(sv) AVFYRA
(da) AFFYR
(no) SKYT UT
(fi) LAUKAISEMINEN
(el) ΕΚΤΟΞΕΥΣΗ
(pl) WYSTRZELIWANIE
(hu) KILÖVÉS
(tr) FIRLATMA
(cs) ODPÁLENÍ
(sk) SPUSTENIE
(ro) LANSEAZĂ
(ru) ЗАПУСК
(bg) ИЗСТРЕЛВАНЕ
(hr) POKRETANJE
(lt) PALEIDIMAS
(sl) SPROŽITEV
(uk) ЗАПУСК
(et) KÄIVITA
(lv) PALAIDE
(ar) إطلاق

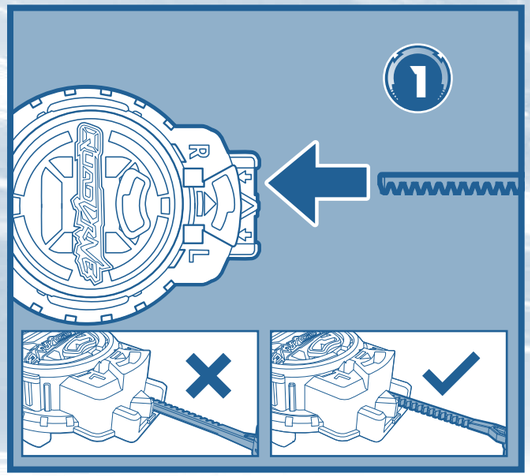

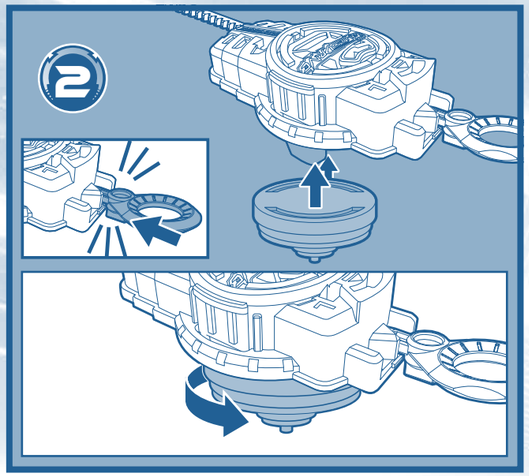

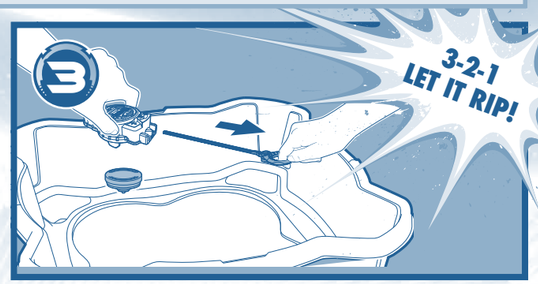

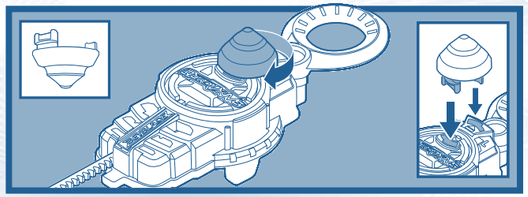

(en) 1. Insert into right (R) slot.
Teeth face center
2. Load. Twist left.
Top connects loosely
3. Storage

(fr) 1. Glisse dans la fente de droite (R).
Les dents vers le centre
2. Insère. Tourne vers la gauche.
La toupie tiendra à peine
3. Rangement

(de) 1. In den rechten (R) Schlitz einsetzen.
Die Zacken zeigen nach innen
2. Einsetzen. Nach links drehen.
Der Kreisel sitzt locker
3. Aufbewahrung

(es) 1. Introduce en la ranura derecha (R).
Lado dentado hacia el centro
2. Carga. Gira a la izquierda.
El top se conecta holgadamente
3. Guardar

(pt) 1. Inserir na abertura da direita (R).
Dentes voltados ao centro
2. Encaixar. Girar à esquerda.
O encaixe do pião não é firme
3. Armazenamento

(it) 1. Inserire nella fessura destra (R).
I dentelli sono rivolti verso l'interno
2. Carica. Gira a sinistra.
La trottola si innesca in modo allentato
3. Riponi

(nl) 1. Steek hem in de rechtergleuf (R).
De tanden zijn naar het midden gericht
2. Insteken en naar links draaien.
De tol is er losjes aan vastgekoppeld
3. Opslag

(sv) 1. För in i den högra skåran (H).
Taggarna ska vara vända mot mitten
2. Ladda. Vrid åt vänster.
Snurran sitter löst på plats
3. Förvaring

(da) 1. Indsæt i højre åbning (R).
Tænderne skal vende mod midten
2. Lad. Drej til venstre.
Toppen skal sidde løst
3. Opbevaring

(no) 1. Sett inn i høyre (H) spor.
Tennene vender mot midten
2. Last inn. Vri til venstre.
Snurrebassen sitter løst på
3. Oppbevaring

(fi) 1. Aseta oikeanpuoleiseen (R) aukkoon.
Hampaat keskusta kohti
2. Lataa. Väännä vasemmalle.
Hyrrä kiinnittyy löyhästi
3. Säilytys

(el) 1. Εισαγάγετε στη δεξιά (R) σχισμή.
Τα δοντάκια είναι στραμμένα προς το κέντρο
2. Φορτώστε. Στρίψτε αριστερόστροφα.
Η σβούρα δεν σφίγγει
3. Αποθήκευση

(pl) 1. Wstaw w prawą (R) szczelinę.
Skieruj ząbki do środka
2. Załaduj. Obróć w lewo.
Bączek łączy się luźno
3. Przechowywanie

(hu) 1. Helyezd a jobboldali (R) nyílásba.
A fogak középre nézzenek
2. Töltsd be. Csavard meg balra.
A pörgettyű lazán csatlakozik
3. Tárolás

(tr) 1. Sağ (R) yuvaya takın.
Diş yüzü merkezi
2. Doldurun. Sola çevirin.
Topaç gevşek şekilde bağlanır
3. Saklama

(cs) 1. Vsaďte do pravé (R) štěrbiny.
Zoubky směřují ke středu
2. Nabijte. Otočte doleva.
Kotouč je připojený volně
3. Uskladnění

(sk) 1. Vložte do pravej (P) drážky.
Zuby mieria do stredu
2. Nabite. Otočte doľava.
Kotúč sa spája na voľno
3. Zásobník

(ro) 1. Introdu în fanta din dreapta (R).
Dinții sunt îndreptați spre centru
2. Încarcă. Răsucește spre stânga.
Titirezul se conectează ușor
3. Depozitare

(ru) 1. Вставьте в правое (R) отверстие.
Зубцами к центру
2. Вставьте. Поверните влево.
Волчок присоединяется свободно
3. Хранение

(bg) 1. Поставете в десния слот (R).
Зъбците трябва да са насочени към центъра
2. Заредете. Завъртете наляво.
Пумпалът е прикрепен леко
3. Съхраняване

(hr) 1. Umetnite u desni (R) otvor.
Zubi moraju biti usmjereni prema središtu
2. Umetnite. Zakrenite ulijevo.
Zvrk se labavo povezuje
3. Spremište

(it) 1. Ǐstatykite į dešinę (R) angą.
Dantukai nukreipti į vidurį
2. Užtaisykite. Pasukite kairėn.
Suktukas susijungia laisvai
3. Laikymas

(sl) 1. Vstavi v desno (R) režo.
Ž zobniki proti sredini
2. Vstavi. Zavrti v levo.
Vrtavka se ohlapno prilega
3. Shranjevanje

(uk) 1. Вставте в правий (R) отвір.
Зубцями до центру
2. Завантажте. Поверніть вліво.
Дзига прикріплюється нещільно
3. Зберігання

(et) 1. Sisesta parempoolsesse (R) pilusse.
Hambad on keskosa poole
2. Laadi. Pööra vasakule.
Vurri saab lihtsalt ühendada
3. Hoiustamine

(lv) 1. Ievietot labās puses (R) atverē.
Zobi ir pavērsti centra virzienā.
2. Ievietot. Pagriezt pa kreisi.
Virpuļdisks turas vaļīgi.
3. Glabāšana

(ar) 1. قم بتركيبها في الفتحة اليمنى.
توسيط وجه السنون
2. تحميل. التفاف لليسار.
3. تم توصيل القطعة العلوية بشكل غير دقيق
تخزين

(en) BATTLE
(fr) COMBATTRE
(de) BATTLE
(es) COMBATE
(pt) BATALHAR
(it) BATTAGLIA
(nl) VECHTEN
(sv) STRID
(da) KAMP
(no) KJEMP
(fi) TAISTELE
(el) ΜΑΧΗ
(pl) WALKA
(hu) CSATA
(tr) KAPIŞMA
(cs) BITVA
(sk) BOJ
(ro) LUPTĂ
(ru) БОЙ
(bg) БИТКА
(hr) BORBA
(lt) KOVA
(sl) BITKA
(uk) БИТВА
(et) VÕITLUS
(lv) CĪŅA
(ar) معركة

(en) FIRST PLAYER TO 3 POINTS WINS!
(fr) LE PREMIER JOUEUR À COMPTER 3 POINTS GAGNE !
(de) WER ZUERST 3 PUNKTE HAT, GEWINNT!
(es) ¡GANA EL PRIMER JUGADOR QUE CONSIGA 3 PUNTOS!
(pt) VENCE QUEM MARCAR 3 PONTOS PRIMEIRO!
(it) VINCE CHI SEGNA PRIMA 3 PUNTI!
(nl) DE EERSTE SPELER DIE 3 PUNTEN BEHAALT, WINT!
(sv) DEN FÖRSTA SPELAREN SOM FÅR 3 POÄNG VINNER!
(da) DEN FØRSTE SPILLER, DER FÅR 3 POINT, VINDER!
(no) FØRSTE SPILLER SOM FÅR 3 POENG, VINNER!
(fi) ENSIMMÄINEN PELAAJA, JOKA SAA 3 PISTETTÄ, VOITTAA!
(el) Ο ΠΡΩΤΟΣ ΠΑΙΚΤΗΣ ΠΟΥ ΘΑ ΠΕΤΥΧΕΙ 3 ΒΑΘΜΟΥΣ, ΚΕΡΔΙΖΕΙ!
(pl) WYGRYWA GRACZ, KTÓRY JAKO PIERWSZY ZDOBĘDZIE 3 PUNKTY!
(hu) AZ NYER, AKI ELSŐKÉNT ÖSSZEGYŰJT 3 PONTOT!
(tr) 3 PUAN ALAN İLK OYUNCU KAZANIR!
(cs) VYHRAJE PRVNÍ HRÁČ SE 3 BODY!
(sk) PRVÝ HRÁČ, KTORÝ ZÍSKA 3 BODY, VYHRÁVA.
(ro) CÂȘTIGĂ JUCĂTORUL CARE AJUNGE PRIMUL LA 3 PUNCTE!
(ru) ВЫИГРЫВАЕТ ПЕРВЫЙ ИГРОК, НАБРАВШИЙ 3 ОЧКА!
(bg) ПЕЧЕЛИ ПЪРВИЯТ ИГРАЧ, КОЙТО СЪБЕРЕ 3 ТОЧКИ.
(hr) PRVI IGRAČ S 3 BODA ODNOSI POBJEDU!
(lt) LAIMI PIRMASIS 3 TAŠKUS SURINKĘS ŽAIDĖJAS!
(sl) ZMAGA IGRALEC, KI PRVI OSVOJI 3 TOČKE!
(uk) ПЕРШИЙ, ХТО ОТРИМАЄ 3 БАЛИ, ВИГРАЄ!
(et) VÕIDAB MÄNGIJA, KES SAAB ESIMESENA 3 PUNKTI!
(lv) UZVAR SPĒLĒTĀJS, KURŠ PIRMAIS GŪST 3 PUNKTUS!
(ar) يفوز أول لاعب يحصل على 3 نقاط.

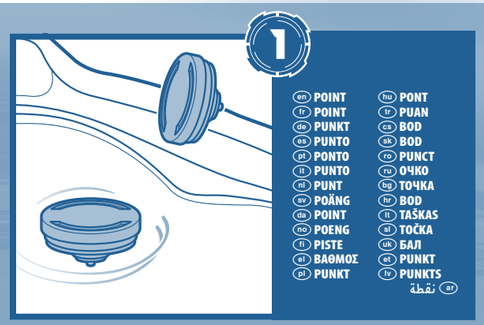

(en) POINT
(fr) POINT
(de) PUNKT
(es) PUNTO
(pt) PONTO
(it) PUNTO
(nl) PUNT
(sv) POÄNG
(da) POINT
(no) POENG
(fi) PISTE
(el) ΒΑΘΜΟΣ
(pl) PUNKT
(hu) PONT
(tr) PUAN
(cs) BOD
(sk) BOD
(ro) PUNCT
(ru) ОЧКО
(bg) ТОЧКА
(hr) BOD
(lt) TAŠKAS
(sl) TOČKA
(uk) БАЛ
(et) PUNKT
(lv) PUNKTS
(ar) نقطة

(en) RING OUT FINISH
(fr) K.O. PAR SORTIE D'ARÈNE
(de) RING OUT FINISH
(es) FINAL POR SALIDA
(pt) LANCAMENTO PARA FORA DA ARENA
(it) FINE PER USCITA
(nl) FINISH UIT DE RING
(sv) UT UR RINGEN-AVSLUT
(da) AFSLUTNING UDEN FOR RINGEN
(no) SLÅ DEN UT AV RINGEN
(fi) ULOS KEHÄSTÄ -LOPETUS
(el) ΤΕΡΜΑΤΙΣΜΟΣ ΛΟΓΩ ΕΚΤΟΞΕΥΣΗΣ ΕΞΩ ΑΠΟ ΤΟ ΡΙΝΓΚ
(pl) POZA RINGIEM
(hu) RINGEN KÍVÜLI BEFEJEZÉS
(tr) RİNGDEN ATARAK YENME
(cs) MIMO ARÉNU
(sk) FINIŠ NA VYHADZOV
(ro) FINAL PRIN SCOATERE DIN RING
(ru) ВЫБИВАНИЕ С РИНГА
(bg) ФИНАЛ С ИЗБУТВАНЕ ОТ КРЪГА
(hr) POBJEDA IZBACIVANJEM IZ RINGA
(lt) ŽAIDIMAS BAIGIAMAS UŽ ŽIEDO
(sl) ZMAGA V ARENI
(uk) ЗА МЕЖАМИ РИНГУ
(et) AREENILT VÄLJAS
(lv) IZSITĒJA TRIUMFS
(ar) الفوز بالطرد من الحلبة

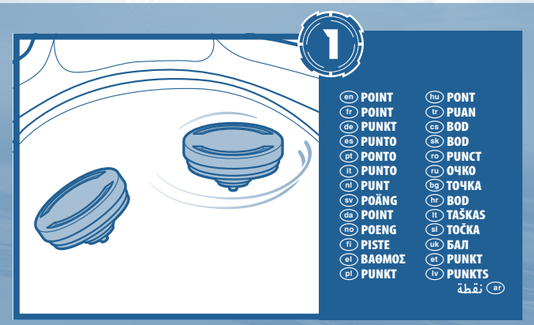

(en) POINT
(fr) POINT
(de) PUNKT
(es) PUNTO
(pt) PONTO
(it) PUNTO
(nl) PUNT
(sv) POÄNG
(da) POINT
(no) POENG
(fi) PISTE
(el) ΒΑΘΜΟΣ
(pl) PUNKT
(hu) PONT
(tr) PUAN
(cs) BOD
(sk) BOD
(ro) PUNCT
(ru) ОЧКО
(bg) ТОЧКА
(hr) BOD
(lt) TAŠKAS
(sl) TOČKA
(uk) БАЛ
(et) PUNKT
(lv) PUNKTS
(ar) نقطة

(en) SURVIVOR FINISH
(fr) K.O. PAR DERNIER SURVIVANT
(de) SURVIVOR FINISH
(es) FINAL POR SUPERVIVENCIA
(pt) VITÓRIA POR SOBREVIVÊNCIA
(it) FINE PER SOPRAVVIVENZA
(nl) OVERLEVINGSFINISH
(sv) ÖVERLEVARE
(da) AFSLUTNING MED OVERLEVELSE
(no) DEN SOM OVERLEVER, VINNER
(fi) ELOONJÄÄMISLOPETUS
(el) ΤΕΡΜΑΤΙΣΜΟΣ ΕΠΙΖΩΝΤΑ
(pl) OCALONY
(hu) TÚLÉLŐ BEFEJEZÉS
(tr) HAYATTA KALARAK YENME
(cs) POSLEDNÍ PŘEŽIVŠÍ
(sk) FINIŠ NA PREŽITIE
(ro) FINALUL SUPRAVIEȚUITORULUI
(ru) ПОСЛЕДНИЙ ВЫЖИВШИЙ
(bg) ФИНАЛ С ОЦЕЛЯВАНЕ
(hr) POBJEDA ZADNJEG PREŽIVJELOG
(it) ŽAIDIMAS BAIGIAMAS SUKTUKUI IŠLIKUS
(sl) ZMAGA PREŽIVELEGA
(uk) НАЙВИТРИВАЛІШИЙ
(et) ELLUJÄÄJA
(lv) APLAUSI PAR IZTURĪBU
(ar) الفوز بالاستمرار في الحركة

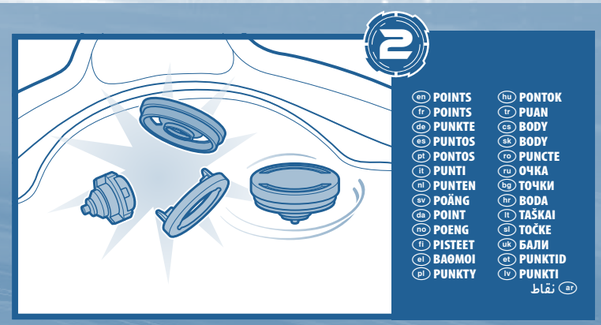

(en) POINTS
(fr) POINTS
(de) PUNKTE
(es) PUNTOS
(pt) PONTOS
(it) PUNTI
(nl) PUNTEN
(sv) POÄNG
(da) POINT
(no) POENG
(fi) PISTEET
(el) ΒΑΘΜΟΙ
(pl) PUNKTY
(hu) PONTOK
(tr) PUAN
(cs) BODY
(sk) BODY
(ro) PUNCTE
(ru) ОЧКА
(bg) ТОЧКИ
(hr) BODA
(lt) TAŠKAI
(sl) TOČKE
(uk) БАЛИ
(et) PUNKTID
(lv) PUNKTI
(ar) نقاط

(en) BURST FINISH
(Burst rates vary.)
(fr) K.O. EXPLOSIF
(Les taux d'explosion varient.)
(de) BURST FINISH
(Die Berstrate variiert.)
(es) FINAL EXPLOSIVO
(La frecuencia de separación varía).
(pt) VITÓRIA POR ECLOSÃO
(A frequência de desmontagens varia.)
(it) FINE PER ESPLOSIONE
(L'intensità di esplosione è variabile)
(nl) KNOCK OUT DOOR EXPLOSIE
(Explosiesnelheden variëren)
(sv) EXPLOSIONSVINST
(Antal explosioner varierar.)
(da) AFSLUTNING MED SPRÆNGNING
(Sprængningshyppigheder varierer.)
(no) SPRENGAVSLUTNING
(Bristefrekvenser kan variere)
(fi) HAJOAMISLOPETUS
(Hajoamisasteet vaihtelevat.)
(el) ΕΚΡΗΚΤΙΚΟΣ ΤΕΡΜΑΤΙΣΜΟΣ
(Οι βαθμοί έκρηξης διαφέρουν)
(pl) WYBUCH
(Stopnie wybuchu są różne).
(hu) ROBBANTÁSOS BEFEJEZÉS
(A robbanások gyakorisága eltérő.)
(tr) PARÇALAYARAK YENME
(Parçalanma dereceleri farklılık gösterir.)
(cs) UKONČENÍ VÝBUCHEM
(Míra výbuchu kotoučů je různá)
(sk) UKONČENIE VÝBUCHOM
(Miera výbuchu kotúčov je rôzna)
(ro) FINAL PRIN DEZMEMBRARE
(Fortele de dezmembrare variază.)
(ru) СОКРУШИТЕЛЬНАЯ ПОБЕДА
(Волчки разрушаются с разной частотой.)
(bg) ФИНАЛ С ИЗБУХВАНЕ
(Силата на избухване варира.)
(hr) POBJEDA RASPADANJEM
(Stopa raspadanja se razlikuje.)
(it) ŽAIDIMAS BAIGIAMAS SUKTUKUI IŠIRUS
(Iširimo greitis skiriasi.)
(sl) ZMAGA S POKOM
(Stopnje poka so različne.)
(uk) ОСТАННІЙ ВИЛИЛИЙ
(Масштаби розлітання можуть бути різними.)
(et) LÕHKEMINE
(Lõhkemismäärad erinevad.)
(lv) SPRĀDZIENBĪSTAMA SADURSME
(Izjukšanas varbūtība ir atkariga no apstākļiem.)
(ar) الفوز بالانفجار
(تختلف معدلات الانفجار.)

(en) BEYBLADE BURST™ tops should only compete with other BEYBLADE BURST™ tops.
(fr) Les toupies BEYBLADE BURST ne devraient affronter que d'autres toupies BEYBLADE BURST.
(de) BEYBLADE BURST™ Kreisel sollten ausschließlich gegen andere BEYBLADE BURST™ Kreisel eingesetzt werden.
(es) Los tops BEYBLADE BURST™ solo deben competir con otros tops BEYBLADE BURST™.
(pt) Os piões BEYBLADE BURST™ devem competir apenas com outros piões BEYBLADE BURST™.
(it) Le trottole BEYBLADE BURST™ devono gareggiare solo con altre trottole BEYBLADE BURST™.
(nl) BEYBLADE BURST™-tollen dienen alleen te strijden tegen andere BEYBLADE BURST™-tollen.
(sv) BEYBLADE BURST™-snurror bör endast tävla mot andra BEYBLADE BURST™-snurror.
(da) BEYBLADE BURST™-toppe bør kun konkurrere mod andre BEYBLADE BURST™-toppe.
(no) BEYBLADE BURST™-snurrebasser skal bare konkurrere med andre BEYBLADE BURST™-snurrebasser.
(fi) BEYBLADE BURST™ -hyrrien tulee taistella ainoastaan muiden BEYBLADE BURST™ -hyrrien kanssa.
(el) Οι σβούρες BEYBLADE BURST™ θα πρέπει να διαγωνίζονται μόνο με άλλες σβούρες BEYBLADE BURST™.
(pl) Bączki BEYBLADE BURST™ mogą konkurować tylko z innymi bączkami BEYBLADE BURST™.
(hu) BEYBLADE BURST™ pörgettyűvel csak másik BEYBLADE BURST™ pörgettyű ellen szabad csatázni.
(tr) BEYBLADE BURST™ topaçları yalnızca diğer BEYBLADE BURST™ topaçları ile yarıştırılmalıdır.
(cs) Kotouče BEYBLADE BURST™ by měly soutěžit pouze s jinými kotouči BEYBLADE BURST™.
(sk) Kotúče BEYBLADE BURST™ by mali súťažiť iba s ďalšími kotúčmi BEYBLADE BURST™.
(ro) Titirezii BEYBLADE BURST™ nu trebuie să concureze decât cu alți titirezi BEYBLADE BURST™.
(ru) Волчки BEYBLADE BURST™ должны соревноваться только с другими волчками BEYBLADE BURST™.
(bg) Бойните пумпали BEYBLADE BURST™ трябва да се състезават само с други бойни пумпали BEYBLADE BURST™.
(hr) Zvrkovi BEYBLADE BURST™ smiju se natjecati samo s ostalim zvrkovima BEYBLADE BURST™.
(lt) BEYBLADE BURST™ suktukais reikėtų kovoti tik su kitais BEYBLADE BURST™ suktukais.
(sl) Vrtavke BEYBLADE BURST™ naj se bojujejo samo z drugimi vrtavkami BEYBLADE BURST™.
(uk) Не влаштовуйте змагання дзиг BEYBLADE BURST™ із дзигами інших серій.
(et) BEYBLADE BURST™-i vurrid peaksid võistlema ainult teiste BEYBLADE BURST™-i vurridega.
(lv) BEYBLADE BURST™ virpuļdisks ir paredzēts cīņai tikai ar citu BEYBLADE BURST™ virpuļdisku.
(ar) يجب ألا تتنافس قطع BEYBLADE BURST™ العلوية إلا مع قطع BEYBLADE BURST™ العلوية الأخرى.

Manufactured under license from TOMY Company, Ltd.
©Hiro Morita, BBBProject
QUADDRIVE and HASBRO and all related trademarks and logos are trademarks of Hasbro, Inc. © 2022 Hasbro.
Manufactured by/Produs de: Hasbro SA, Rue Emile-Boéchat 31, 2800 Delémont CH. Represented by/Reprezentat de: Hasbro, De Entree 240, 1101 EE Amsterdam, NL. Hasbro UK Ltd., P.O. Box 43, Newport, NP19 4YH, UK. Üretici Firma Bilgileri: Hasbro SA, Rue Emile-Boéchat 31, 2800 Delémont İsviçre TEL +41 324210800. Hasbro Oyuncak San. ve Tic. A.Ş. tarafından ithal edilmiştir. Tüketici Hizmetleri: Burhaniye Mah. Abdullahağa Cad. No: 51/2 34676 Beylerbeyi İstanbul Türkiye TEL +90 2164229010.

0721F4068EU4F3338

beybladeburst.com