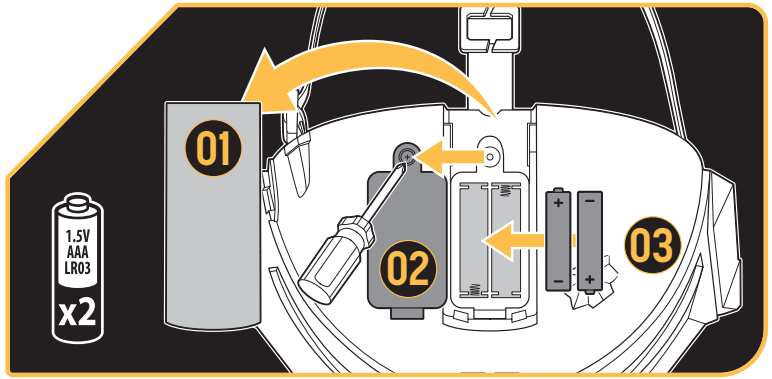

(en) Refer to battery caution information on separate sheet. Retain this information for future reference. (fr) Consultez la feuille de la mise en garde concernant les piles. Conservez cette information pour référence ultérieure. (de) Bitte beachten Sie die Batteriehinweise auf dem Zusatzblatt. Bitte bewahren Sie diese Informationen zur späteren Verwendung auf. (es) Consultar la hoja separada para información sobre las baterías. Conserve esta información para futuras referencias. (pt) Consultar o folheto avulso sobre cuidados com pilhas. Guardar para eventuais consultas. (it) Fare riferimento al foglio delle precauzioni d'uso delle batterie. Conservare le presenti istruzioni come futuro riferimento. (nl) De informatie over batterijen staat op een apart vel Bewaar deze informatie als naslag voor toekomstig gebruik. (sv) Se varningstext om batterier på separat blad. Behåll den här informationen för framtida bruk. (da) Se det separate ark med forsigtighedsoplysningerne vedr. batteriet. Gem disse oplysninger som fremtidig reference. (no) Se eget ark med forsiktighetsinformasjon om batteri. Oppbevar denne informasjonen for senere bruk. (fi) Paristojen huomautustiedot löytyvät erilliseltä sivulta. Säilytä nämä tiedot mahdollista tulevaa tarvetta varten. (el) Ανατρέξτε στις πληροφορίες προσοχής για τις μπαταρίες στο ξεχωριστό φύλλο. Φυλάξτε αυτές τις πληροφορίες για μελλοντική αναφορά. (pl) Zapoznaj się z uwagami dotyczącymi baterii umieszczonymi na oddzielnym arkuszu. Zachowaj te informacje do wykorzystania w przyszłości. (hu) Olvasd el az elemekkel kapcsolatos figyelmeztetéseket a külön lapon. Őrizd meg ezt a tájékoztatót. (tr) Ayrı bir sayfadaki pille ilgili dikkat edilmesi gereken bilgilere bakın. İleride başvurmak için bu bilgileri saklayın. (cs) Upozornění týkající se baterií naleznete na samostatném listu. Tyto informace uschovejte pro budoucí použití. (sk) Pozri informácie o upozornení na stav batérie na samostatnom hárku. Návod si odložte na použitie v budúcnosti. (ro) Consultă informațiile de atenționare referitoare la baterie de pe foaia separată. Păstrează informațiile pentru a le consulta în viitor. (ru) Ознакомьтесь с информацией о мерах предосторожности при использовании батареек на отдельном листе. Сохраните эту информацию для будущего использования. (bg) Вижте предупредителната информация за батерията на отделния лист. Запазете тази информация за бъдещи справки. (hr) Pogledajte informacije o mjerama opreza u svezi s baterijom na posebnom listu. Sačuvajte informacije za buduću upotrebu. (lt) Perspėjimus dėl maitinimo elementų žr. atskirame lape. Išsaugokite šią informaciją, nes jos gali prireikti ateityje. (sl) Informacije o previdnostnih ukrepih pri ravnanju z baterijo so na ločenem listu. Navodila shrani, mogoče jih boš še potreboval. (uk) Правила використання батарейок наведені на окремому аркуші. Збережіть цю інформацію на майбутнє. (et) Vaadake akuga seotud hoiatusteavet eraldi lehelt. Säilitage see teave edaspidiseks kasutamiseks. (lv) Skatiet akumulatora drošības informāciju, kas ir norādīta atsevišķā lapā. Saglabājiet šo informāciju uzziņai nākotnē.
(ar) قم بالرجوع إلى معلومات البطارية التنبيهية الموجودة في ورقة منفصلة. احتفظ بهذه المعلومات للرجوع إليها في المستقبل.

© & ™ Lucasfilm Ltd. HASBRO and all related trademarks and logos are trademarks of Hasbro, Inc. © 2023 Hasbro.

Hasbro, Pawtucket, RI 02861-1059 USA. HASBRO CANADA, LONGUEUIL, QC, CANADA J4G 1G2. US/CANADA TEL. 1-800-255-5516. Importado por: HASBRO DE MÉXICO, S. DE R.L. DE C.V. Boulevard Manuel Ávila Camacho #32, piso 3, Colonia Lomas de Chapultepec I Sección, Alcaldía Miguel Hidalgo, C.P. 11000, Ciudad de México, México. Centro de Servicio para México: TEL. 5876-2998 y para el interior de la República TEL. 01-800-7-12-62-25. Manufactured by/Produs de: Hasbro SA, Rue Emile-Boéchat 31, 2800 Delémont, CH. Represented by/Reprezentat de: Hasbro, De Entree 240, 1101 EE Amsterdam, NL. (gb) Hasbro UK Ltd., P.O. Box 43, Newport, NP19 4YH, UK. (TR) Üretici Firma Bilgileri: Hasbro SA, Rue Emile-Boéchat 31, 2800 Delémont Isviçre TEL +41 324210800. Hasbro Oyuncak San. ve Tic. A.Ş. tarafından ithal edilmiştir. Tüketici Hizmetleri: Burhaniye Mah. Abdullahağa Cad. No: 51/2 34676 Beylerbeyi İstanbul Türkiye TEL +90 2164229010.

F6868 | PN00078816

STAR WARS™

5+

F6868

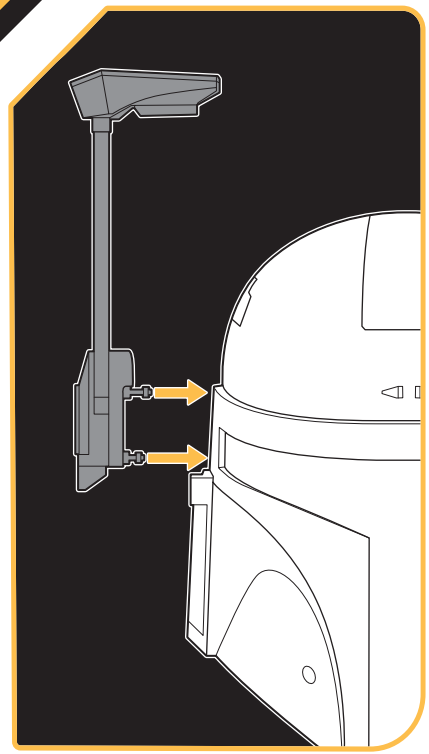

(en) Adult assembly required. (fr) Doit être assemblé par un adulte. (de) Zusammenbau durch Erwachsene erforderlich. (es) Se necesita el montaje por parte de un adulto. (pt) Deve ser montado por um adulto. (it) Montaggio da effettuarsi da parte di un adulto. (nl) Moet door een volwassene in elkaar worden gezet. (sv) Ska monteras av en vuxen. (da) Skal samles af en voksen. (no) Skal monteres av en voksen person. (fi) Aikuisen koottava. (el) Απαιτείται συναρμολόγηση από ενήλικα. (pl) Wymagany montaż przez osobę dorosłą. (hu) Az összeállítást felnőtt végezze. (tr) Bir yetişkin tarafından kurulması gerekir. (cs) Vyžaduje sestavení dospělou osobou. (sk) Je potrebná montáž dospelou osobou. (ro) Este necesară asamblarea de către un adult. (ru) Сборку должны производить взрослые. (bg) Трябва да се сглоби от възрастен. (hr) Proizvod mora sastaviti odrasla osoba. (lt) Surinkti turi suaugęs asmuo. (sl) Izdelek mora sestaviti odrasla oseba. (uk) Складається дорослими. (et) Kokku peab panema täiskasvanu. (lv) Montāža ir jāveic pieaugušajiem.
(ar) يتطلب التجميع و الإشراف من قبل احد البالغين

STAR WARS THE BOOK OF BOBA FETT

Disney+

Hasbro

CREATIVE DEVELOPMENT STUDIOS // CREATIVE COMMUNICATIONS					

STAR WARS™

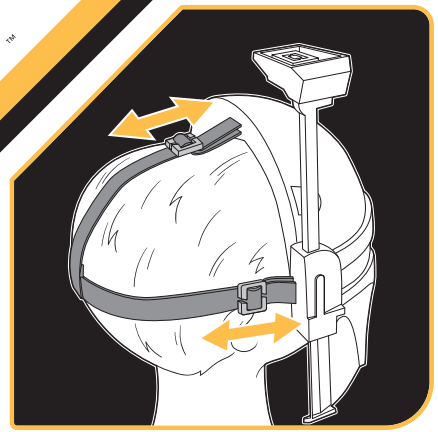

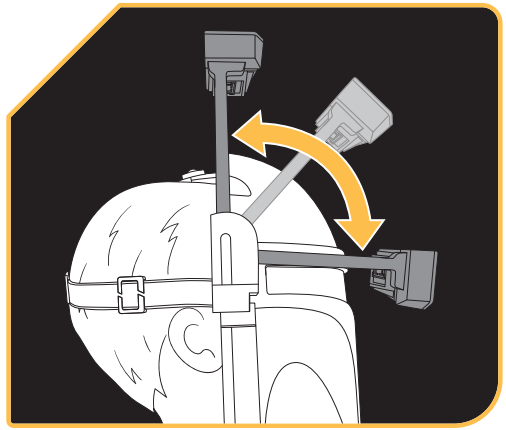

(en) Press for phrases and sounds. Press and hold for full sequence. (fr) Appuie pour des sons et des phrases. Maintiens enfoncé pour une séquence complète. (de) Für Sätze und Sounds drücken. Für gesamte Abfolge der Soundeffekte gedrückt halten. (es) Presiona para oír frases y sonidos. Mantén presionado para oír la secuencia completa. (pt) Pressionar para frases e sons. Pressionar e segurar para sequência completa. (it) Premi per le frasi e i suoni. Tieni premuto per la sequenza completa. (nl) Druk voor zinnen en geluiden. Houd ingedrukt voor de volledige reeks. (sv) Tryck för fraser och ljud. Tryck och håll för en hel sekvens. (da) Tryk for at høre sætninger og lyde. Hold nede for at høre hele sekvensen. (no) Trykk for fraser og lyder. Trykk og hold inne for full sekvens. (fi) Paina, kun haluat kuulla lauseita ja ääniä. Pidä painettuna, kun haluat kuulla koko sarjan. (el) Πιέστε για φράσεις και ήχους. Πιέστε παρατεταμένα για ολόκληρη την αλληλουχία. (pl) Naciśnij, by aktywować wypowiadane frazy i efekty dźwiękowe. Naciśnij i przytrzymaj, by aktywować pełną sekwencję. (hu) Nyomd meg, hogy beszéljen és hangot adjon ki. Nyomd meg és tartsd lenyomva a teljes hangsorozatért. (tr) Sesler ve konuşmalar için basın. Tam dizi için basılı tutun. (cs) Stisknutím přehrajete fráze a zvuky. Stisknutím a podržením spustíte plnou sekvenci. (sk) Stlačením prehrajete vety a zvuky. Stlačením a podržaním spustíte plnú sekvenciu. (ro) Apasă pentru fraze și sunete. Ține apăsat pentru secvența completă. (ru) Нажмите для воспроизведения фраз и звуков. Нажмите и удерживайте для воспроизведения целого предложения. (bg) Натиснете за фрази и звуци. Натиснете и задръжте пълната поредица. (hr) Pritisnite za izraze i zvukove. Pritisnite i zadržite za puni slijed. (lt) Paspauskite, kad pasigirstų frazės ir garsai. Paspauskite ir palaikykite, kad pasigirstų visa seka. (sl) Pritisni za govor in zvoke. Pritisni in zadrži za celotno zaporedje. (uk) Натисніть, щоб активувати фрази та звукові ефекти. Натисніть і утримуйте, щоб активувати всю послідовність. (et) Vajuta fraaside ja helide vaatamiseks. Täispikkuses järjestuse kuvamiseks vajuta ja hoia all. (lv) Nospiest, lai atskaņotu frāzes un skaņas. Turēt nospiestu, lai atskaņotu pilnīgu sekvenci.

(ar) اضغط للاستماع إلى العبارات والأصوات. اضغط مع الاستمرار للحصول على التسلسل الكامل.

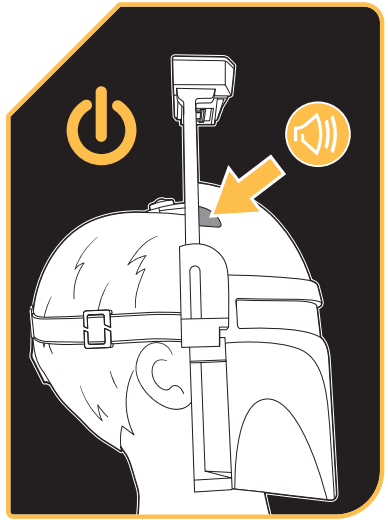

FCC STATEMENT

This device complies with Part 15 of the FCC Rules. Operation is subject to the following two conditions:
(1) This device may not cause harmful interference, and
(2) this device must accept any interference received, including interference that may cause undesired operation.
NOTE: This equipment has been tested and found to comply with the limits for a Class B digital device, pursuant to Part 15 of the FCC Rules. These limits are designed to provide reasonable protection against harmful interference in a residential installation. This equipment generates, uses and can radiate radio frequency energy, and, if not installed and used in accordance with the instructions, may cause harmful interference to radio communications. However, there is no guarantee that interference will not occur in a particular installation. If this equipment does cause harmful interference to radio or television reception, which can be determined by turning the equipment off and on, the user is encouraged to try to correct the interference by one or more of the following measures:
- Reorient or relocate the receiving antenna.
- Increase the separation between the equipment and the receiver.
- Consult the dealer or an experienced radio/TV technician for help.

CAUTION: Changes or modifications to this unit not expressly approved by the party responsible for compliance could void the user's authority to operate the equipment.

CAN ICES-3 (B) / NMB-3 (B)

DÉCLARATION DE LA FEDERAL COMMUNICATIONS COMMISSION

Cet équipement est conforme à la Section 15 des règlements de la FCC. Son fonctionnement est soumis aux deux conditions suivantes: [1] Cet équipement ne peut causer d'interférence nuisible; [2] cet équipement doit pouvoir fonctionner même s'il capte de l'interférence, incluant celle pouvant provoquer un fonctionnement indésirable.
NOTE: Cet équipement a été testé et est conforme aux limites d'un instrument numérique de classe B de la Section 15 des règlements de la FCC. Ces limites ont été établies pour assurer une protection raisonnable contre les brouillages préjudiciables dans une installation résidentielle. Cet équipement produit, utilise et peut rayonner des fréquences radioélectriques et, s'il n'est pas monté et utilisé conformément aux instructions, peut créer un brouillage préjudiciable aux radiocommunications. Cependant, ces limites ne garantissent pas qu'il n'y aura pas d'interférence dans une installation particulière. Si ce jouet produit un brouillage préjudiciable aux transmissions télévisuelles ou radiophoniques, ce qui peut se déceler à la mise en marche et à l'arrêt du jouet, l'usager devrait corriger la situation en suivant une ou plusieurs des mesures suivantes:
- réorienter ou replacer l'antenne de réception;
- augmenter la distance entre l'équipement et le récepteur;
- demander l'aide d'un marchand ou d'un technicien en radio et télévision.

ATTENTION: Toute modification ou altération apportée à cet appareil, sans autorisation expresse de la partie responsable de sa conformité, peut révoquer à l'utilisateur son droit de l'utiliser.

CREATIVE DEVELOPMENT STUDIOS // CREATIVE COMMUNICATIONS