STAR WARS
RETURN OF THE JEDI™

⚠ WARNING:
CHOKING HAZARD–Small parts. Not for children under 3 years.

⚠ ATTENTION :
DANGER D'ÉTOUFFEMENT – Petites pièces. Ne convient pas aux enfants de moins de 3 ans.

Kenner

4+

1

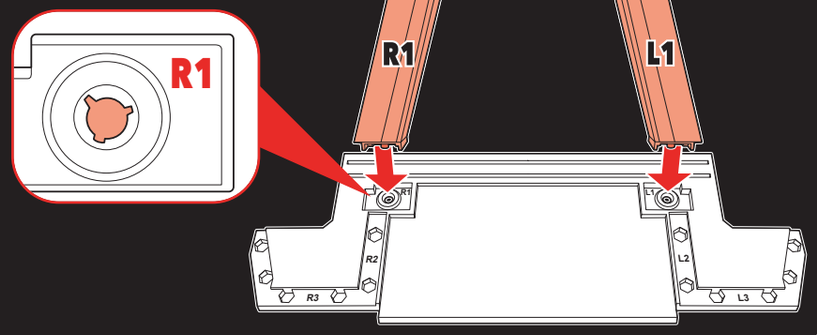

2

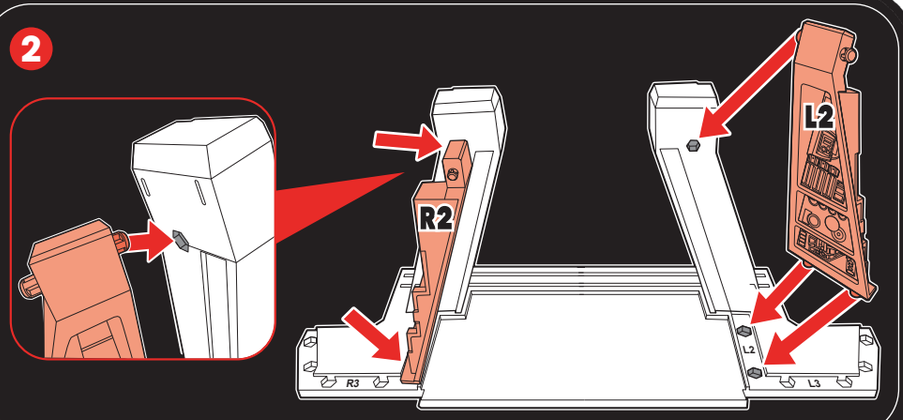

3

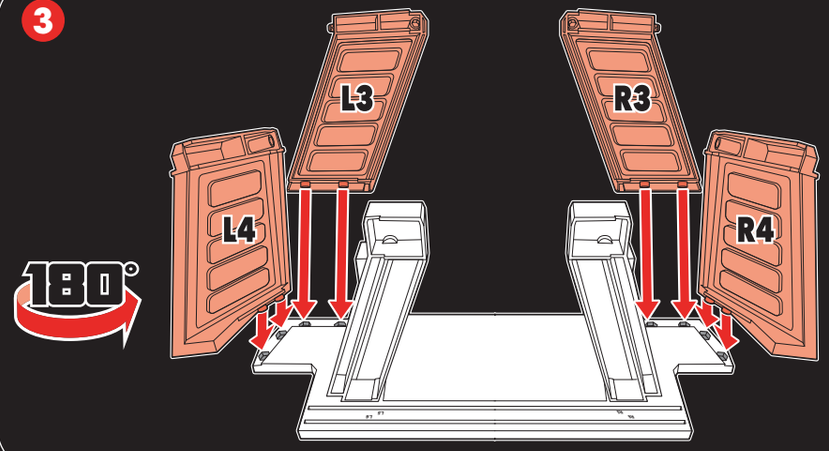

4

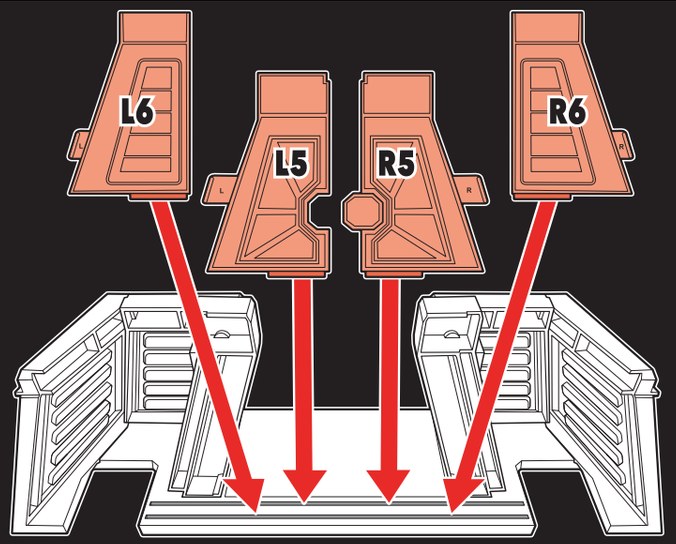

(en) Adult assembly required. (fr) Doit être assemblé par un adulte. (de) Zusammenbau durch Erwachsene erforderlich. (es) Se necesita el montaje por parte de un adulto. (pt) Deve ser montado por um adulto. (it) Montaggio da effettuarsi da parte di un adulto. (nl) Moet door een volwassene in elkaar worden gezet. (sv) Ska monteras av en vuxen. (da) Skal samles af en voksen. (no) Skal monteres av en voksen person. (fi) Aikuisen koottava. (el) Απαιτείται συναρμολόγηση από ενήλικα. (pl) Wymagany montaż przez osobę dorosłą. (hu) Az összeállítást felnőtt végezze. (tr) Bir yetişkin tarafından kurulması gerekir. (cs) Vyžaduje sestavení dospělou osobou. (sk) Je potrebná montáž dospelou osobou. (ro) Este necesară asamblarea de către un adult. (ru) Сборку должны производить взрослые. (bg) Трябва да се сглоби от възрастен. (hr) Proizvod mora sastaviti odrasla osoba. (lt) Surinkti turi suaugęs asmuo. (sl) Izdelek mora sestaviti odrasla oseba. (uk) Складається дорослими. (et) Kokku peab panema täiskasvanu. (lv) Montāža ir jāveic pieaugušajiem.

(ar) يتطلب التجميع و الإشراف من قبل احد البالغين

ENDOR BUNKER™

STAR WARS THE VINTAGE COLLECTION

Disney

Hasbro

CDS // CREATIVE COMMUNICATIONS							
NAME	KATE ADAMS	FLAT SIZE	8.5 x 11 in	FOLDS	NONE	NOTES	5L
EMAIL	kate.adams@hasbro.com	PDP	8.5 x 11 in	COLORS	2C : 485C / BLK		

STAR WARS

5

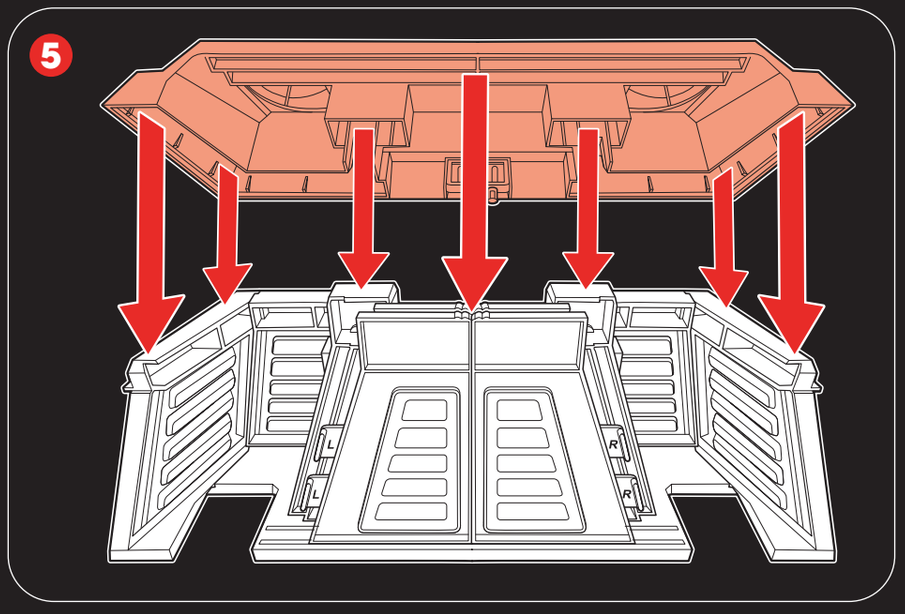

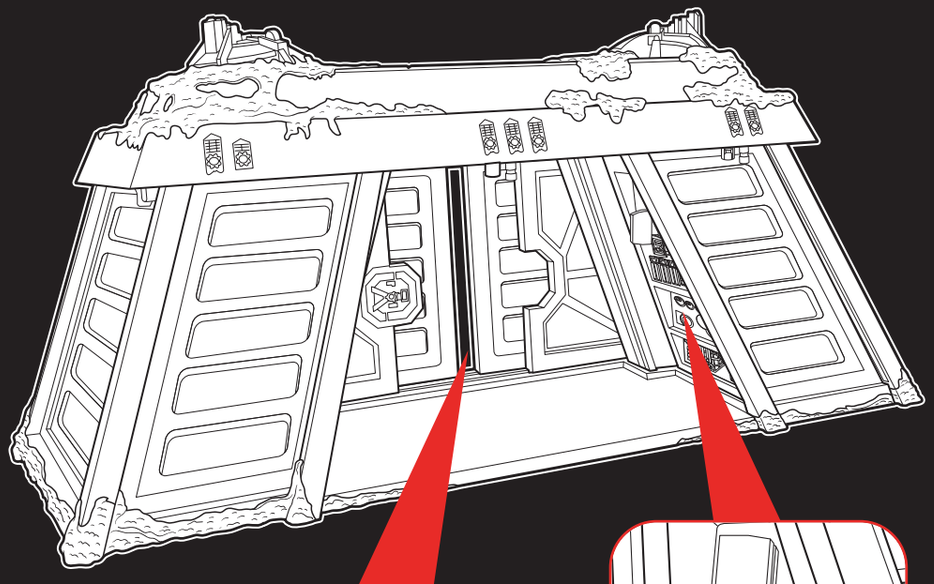

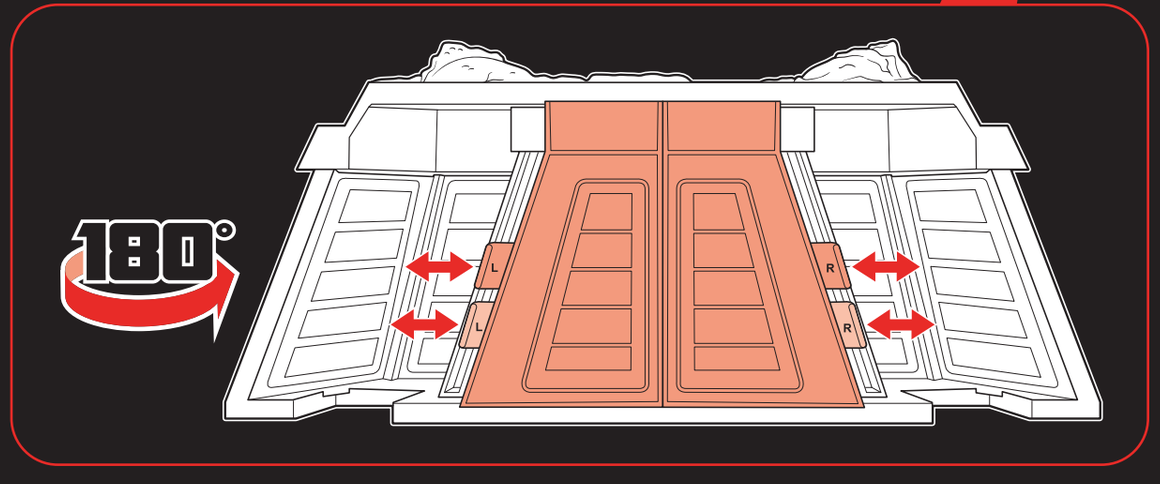

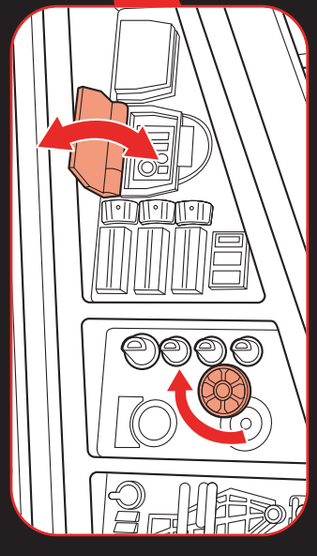

© & ™ Lucasfilm Ltd. KENNER and HASBRO and all related trademarks and logos are trademarks of Hasbro, Inc. © 2023 Hasbro.

Hasbro, Pawtucket, RI 02861-1059 USA. HASBRO CANADA, LONGUEUIL, QC, CANADA J4G 1G2. US/CANADA TEL. 1-800-255-5516. Importado por: HASBRO DE MÉXICO, S. DE R.L. DE C.V. Boulevard Manuel Ávila Camacho #32, piso 3, Colonia Lomas de Chapultepec I Sección, Alcaldía Miguel Hidalgo, C.P. 11000, Ciudad de México, México. Centro de Servicio para México: TEL. 5876-2998 y para el interior de la República TEL. 01-800-7-12-62-25. Manufactured by/Produs de: Hasbro SA, Rue Emile-Boéchat 31, 2800 Delémont, CH. Represented by/ Reprezentat de: Hasbro, De Entree 240, 1101 EE Amsterdam, NL. (GB) Hasbro UK Ltd., P.O. Box 43, Newport, NP19 4YH, UK. (TR) Üretici Firma Bilgileri: Hasbro SA, Rue Emile-Boéchat 31, 2800 Delémont Isviçre TEL +41 324210800. Hasbro Oyuncak San. ve Tic. A.Ş. tarafindan ithal edilmiştir. Tüketici Hizmetleri: Burhaniye Mah. Abdullahağa Cad. No: 51/2 34676 Beylerbeyi İstanbul Türkiye TEL +90 2164229010.

Kenner

F6885 PN00081628

CDS // CREATIVE COMMUNICATIONS							
NAME	KATE ADAMS	FLAT SIZE	8.5 x 11 in	FOLDS	NONE	NOTES	5L
EMAIL	kate.adams@hasbro.com	PDP	8.5 x 11 in	COLORS	2C : 485C / BLK		